Notice de montage et de maintenance

pour les professionnels

Vitodens 100-W
type B1HA, B1KA, de 6,5 à 35,0 kW
Chaudière murale gaz à condensation
Versions gaz naturel et propane

VITODENS 100-W

5516908 BE 7/2018

A conserver !

Consignes de sécurité

Respecter scrupuleusement ces consignes de sécurité afin d'éviter tout risque et tout dommage pour les personnes et les biens.

Explication des consignes de sécurité

Danger
Ce symbole met en garde contre les dommages pour les personnes.

Attention
Ce symbole met en garde contre les dommages pour les biens et l'environnement.

Remarque
Les indications précédées du mot "Remarque" contiennent des informations supplémentaires.

Destinataires

La présente notice est exclusivement destinée au personnel qualifié.

- Les travaux sur les conduites de gaz ne devront être effectués que par un installateur qualifié.
- Les travaux électriques ne devront être effectués que par des électriciens.
- La première mise en service devra être effectuée par l'installateur ou un spécialiste désigné par ce dernier.

Réglementation à respecter en vigueur

- les prescriptions d'installation nationales,
- la législation concernant la prévention des accidents,
- la législation concernant la protection de l'environnement,
- la réglementation professionnelle,
- les prescriptions de sécurité NBN, NBN EN, RGIE, RGPT et BELGAQUA en vigueur.

Consignes de sécurité (suite)

Consignes de sécurité concernant les travaux sur l'installation

Travaux sur l'installation

- Si l'appareil fonctionne au gaz, fermer la vanne d'alimentation gaz et la bloquer pour empêcher toute ouverture intempestive.
- Mettre l'installation hors tension (par ex. au porte-fusible du tableau électrique ou à l'interrupteur principal) et contrôler l'absence de tension.
- Empêcher la remise sous tension de l'installation.
- Pour tous les travaux, porter un équipement de protection individuelle approprié.

Danger
Les surfaces et les liquides très chauds peuvent provoquer des brûlures ou des échaudures.
- Arrêter l'appareil avant les travaux d'entretien et de maintenance et le laisser refroidir.
- Ne pas toucher les surfaces très chaudes de la chaudière, du brûleur, du système d'évacuation des fumées et des conduites.

Attention
Toute décharge électrostatique peut endommager les composants électroniques.
Toucher les objets mis à la terre comme des conduites de chauffage ou d'eau par ex. avant les travaux pour éliminer la charge d'électricité statique.

Travaux de réparation

Attention
Réparer des composants de sécurité nuit au bon fonctionnement de l'installation.
Remplacer les composants défectueux par des pièces Viessmann d'origine.

Composants supplémentaires, pièces de rechange et d'usure

Attention
Les pièces de rechange et d'usure qui n'ont pas été contrôlées avec l'installation peuvent provoquer des dysfonctionnements. La mise en place de composants non homologués et des modifications non autorisées risquent de nuire à la sécurité et de limiter la garantie.
En cas de remplacement de pièces, il faudra utiliser des pièces Viessmann d'origine qui conviennent ou des pièces équivalentes autorisées par Viessmann.

Consignes de sécurité (suite)

Consignes de sécurité concernant le fonctionnement de l'installation

Comportement en cas d'odeur de gaz

Danger
Toute fuite de gaz risque de provoquer des explosions pouvant causer des blessures très graves.

- Ne pas fumer ! Eviter toute flamme nue et toute formation d'étincelles. Ne jamais actionner les interrupteurs d'un éclairage et d'appareils électriques.
- Fermer la vanne d'alimentation gaz.
- Ouvrir les fenêtres et les portes.
- Eloigner les personnes de la zone de danger.
- Prévenir la société de distribution de gaz et d'électricité depuis l'extérieur du bâtiment.
- Faire couper l'alimentation électrique du bâtiment depuis un lieu sûr (à l'extérieur du bâtiment).

Comportement en cas d'odeur de gaz de combustion

Danger
Les gaz de combustion peuvent entraîner des intoxications mortelles.

- Mettre l'installation de chauffage hors service.
- Aérer la chaufferie.
- Fermer les portes des pièces d'habitation pour éviter la propagation des gaz de combustion.

Comportement en cas d'écoulement d'eau hors de l'appareil

Danger
Il y a un risque d'électrocution en cas d'écoulement d'eau hors de l'appareil.
Mettre l'installation de chauffage à l'arrêt au niveau du sectionneur externe (par ex. porte-fusibles, tableau électrique).

Danger
Il y a un risque de brûlures en cas d'écoulement d'eau hors de l'appareil.
Ne pas toucher l'eau de chauffage brûlante.

Consignes de sécurité (suite)

Condensats

Danger
Le contact avec les condensats peut nuire à la santé.
Eviter tout contact des condensats avec la peau ou les yeux et ne pas l'ingérer.

Systèmes d'évacuation des fumées et air de combustion

S'assurer que les systèmes d'évacuation des fumées sont dégagés et qu'ils ne peuvent pas être obstrués, par ex. par des accumulations de condensats ou des facteurs externes.
Eviter l'élimination continue des condensats au moyen du pare-vent.
Garantir une alimentation en air de combustion suffisante.
Informer l'utilisateur de l'installation qu'il est interdit d'apporter des modifications ultérieures aux caractéristiques de construction (par ex. pose de câbles ou de conduits, d'habillages ou de cloisons de séparation).

Danger
Les systèmes d'évacuation des fumées non étanches ou obstrués ou bien l'alimentation insuffisante en air de combustion provoquent des intoxications mortelles par la présence de monoxyde de carbone dans les fumées.
Garantir le fonctionnement correct du système d'évacuation des fumées. Les ouvertures d'alimentation en air de combustion ne doivent pas être obturables.

Appareils d'évacuation d'air

Lors du fonctionnement d'appareils possédant un conduit d'évacuation d'air à l'air libre (hottes aspirantes, appareils d'évacuation d'air, appareils de climatisation), l'aspiration peut produire une dépression. Dans le cas d'un fonctionnement simultané de la chaudière, un reflux de fumées peut se produire.

Danger
Le fonctionnement en parallèle de la chaudière avec des appareils possédant un conduit d'évacuation d'air à l'air libre peut occasionner des intoxications pouvant être mortelles dues au reflux de fumées.
Installer un interrupteur de verrouillage ou adopter des mesures adaptées pour assurer une amenée d'air de combustion suffisante.

Sommaire

Notice de montage

Travaux préparatoires au montage

Préparation du montage 8

Etapes du montage

Mettre la chaudière en place et effectuer les raccordements 12
Ouvrir le boîtier de la régulation 17
Raccordements électriques 17

Notice de maintenance

Première mise en service, contrôle, entretien

Liste des travaux à effectuer - Première mise en service, contrôle, entretien 23
Autres indications concernant les travaux à effectuer 25

Elimination des pannes

Fonctionnement et défauts possibles 58
Affichage des défauts à l'écran 59
Travaux de réparation 64

Modifier le type de gaz

Passage du propane au gaz naturel 76

Régulation

Fonctions et conditions de fonct, marche en fonction de la temp. ext 79

Schémas

Schéma électrique 80

Listes des pièces détachées

Commande de pièces détachées 82
Vue d'ensemble des sous-groupes 83
Sous-groupe pièces en tôle 84
Sous-groupe corps de chaudière 86
Sous-groupe brûleur 88
Sous-groupe système hydraulique 90
Sous-groupe système hydraulique chaudière double service 92
Sous-groupe régulation 94
Sous-groupe divers 95

Caractéristiques techniques 97

5516908

Sommaire (suite)

Attestations
Déclaration de conformité..... 99
Attestation du fabricant selon les prescriptions allemandes (1er BImSchV)..... 99

Index..... 100

5516908

Préparation du montage

Utilisation conforme

Pour que l'utilisation soit conforme, l'appareil ne doit être installé et utilisé que dans des installations de chauffage en circuit fermé selon EN 12828 en tenant compte des notices de montage, de maintenance et d'utilisation correspondantes. Il est prévu exclusivement pour la montée en température d'une eau de chauffage de qualité d'eau sanitaire.

L'utilisation conforme implique une installation fixe en association avec des composants homologués spécifiques à l'installation.

Une utilisation commerciale ou industrielle pour un autre but que le chauffage des bâtiments ou la production d'ECS est considérée comme non conforme.

Toute autre utilisation doit faire l'objet d'une autorisation spécifique de la part du fabricant.

L'utilisation non appropriée ou non conforme de l'appareil (par ex. l'ouverture de l'appareil par l'utilisateur) est interdite et entraîne l'exclusion de la responsabilité. La modification de la fonction prévue des composants du système de chauffage est également considérée comme une utilisation inappropriée (par ex. la fermeture des voies d'admission d'air et d'évacuation des fumées).

Information produit

Vitodens 100-W, type B1HA, B1KA

Préréglée pour un fonctionnement au gaz naturel H-G20 & L-G25.

La Vitodens 100-W ne doit être livrée que dans les pays mentionnés sur la plaque signalétique. Pour une livraison dans d'autres pays, une entreprise spécialisée agréée doit obtenir de sa propre initiative une homologation individuelle en conformité avec le droit national.

Préparation du montage (suite)

Travaux préparatoires à l'installation de la chaudière

Dimensions et raccordements

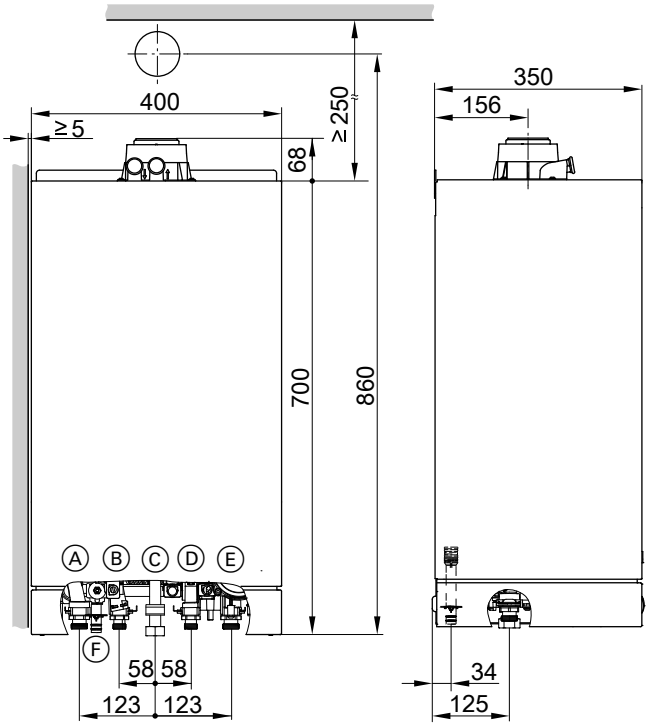

Ⓐ Départ chauffage
Ⓑ Chaudière gaz à condensation simple service : départ préparateur
Chaudière gaz à condensation double service : eau chaude
Ⓒ Raccordement gaz
Ⓓ Chaudière gaz à condensation simple service : retour préparateur
Chaudière gaz à condensation double service : eau froide
Ⓔ Retour chauffage
Ⓕ Evacuation des condensats/ évacuation soupape de sécurité : flexible en matériau synthétique ∅ 22 mm

Préparation du montage (suite)

Monter la fixation murale

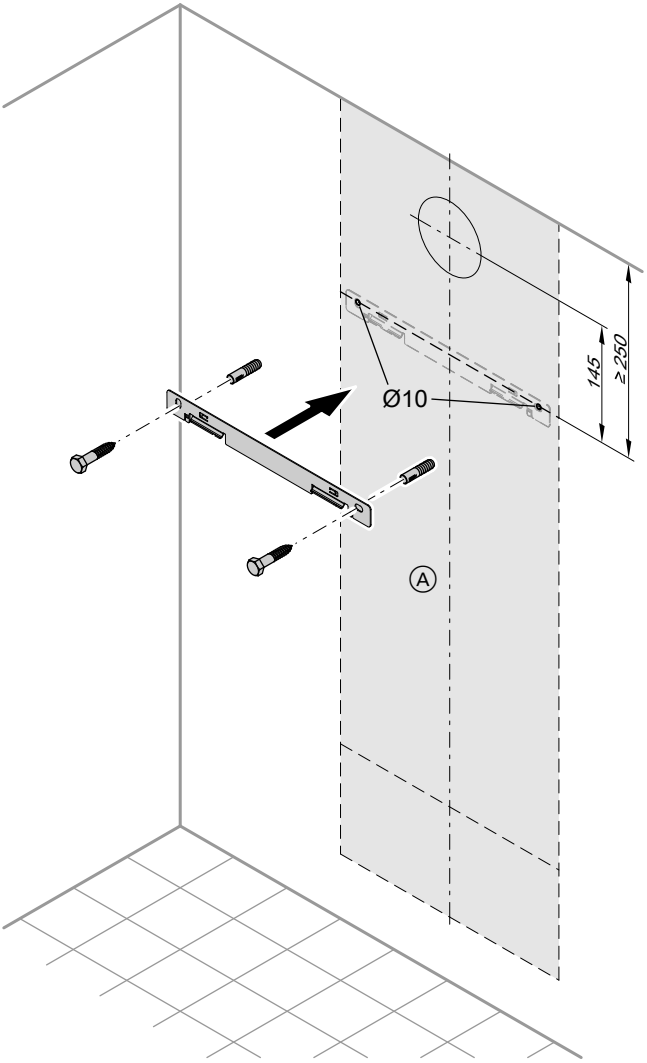

Ⓐ Gabarit de montage Vitodens

Préparation du montage (suite)

1. Caler le gabarit de montage fourni contre le mur.

2. Dessiner des trous de cheville.

3. Percer des trous de cheville ∅ 10 mm et insérer les chevilles jointes.
   Les chevilles sont adaptées aux matériaux suivants :
   - Béton
   - Brique à perforation verticale
   - Aggloméré creux en béton léger
   - Couverture creuse en brique et béton
   - Brique creuse silico-calcaire
   - Brique pleine silico-calcaire
   - Pierre naturelle à structure étanche
   - Béton poreux
   - Plaques de plâtre pleines
   - Brique pleine en béton léger
   - Tuiles pleines

4. Poser la fixation murale avec les vis fournies.

Monter le support mural ou le dosseret mural

Notice de montage du support mural ou du dosseret mural

Préparer les raccordements

Attention
Afin d'éviter que la chaudière ne soit endommagée,
toutes les conduites doivent être raccordées sans contraintes mécaniques, ni couple.

1. Préparer les raccordements côté eau. Rincer l'installation de chauffage.

2. Préparer le raccordement gaz.

3. Préparer les raccordements électriques.
   - Câble d'alimentation électrique : câble flexible 3 x 1,5 mm^2
     Le conducteur PE doit être plus long que les conducteurs actifs L1 et N.
   - Câbles pour accessoires : NYM-O à 2 conducteurs de minimum 0,5 mm^2

Mettre la chaudière en place et effectuer les raccordements

Démonter la tôle avant et accrocher la chaudière

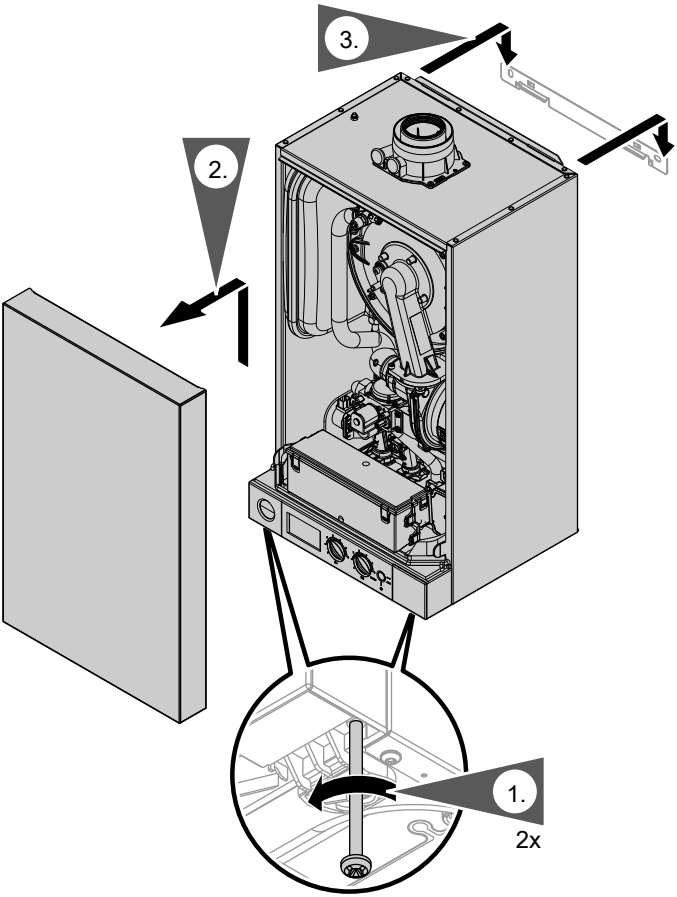

1. Desserrer les vis situées sur la face inférieure de la chaudière, ne pas les dévisser complètement.

2. Retirer la tôle avant.

3. Accrocher la chaudière à la fixation murale.

5516908

Mettre la chaudière en place et effectuer les… (suite)

Monter les raccords côté eau

Montage des robinetteries côté eau de chauffage et côté ECS, voir notice de montage concernée.

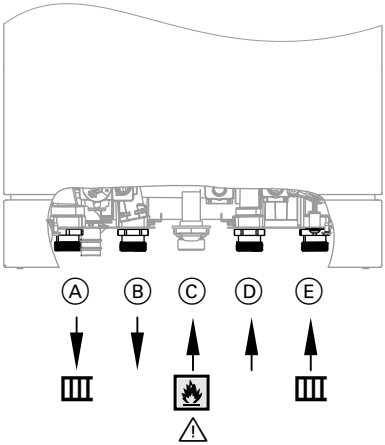

Ⓐ Départ chauffage
Ⓑ Chaudière gaz à condensation simple service : départ préparateur
Chaudière gaz à condensation double service : eau chaude
Ⓒ Raccordement gaz
Ⓓ Chaudière gaz à condensation simple service : retour préparateur
Chaudière gaz à condensation double service : eau froide
Ⓔ Retour chauffage

Mettre la chaudière en place et effectuer les… (suite)

Raccordement gaz

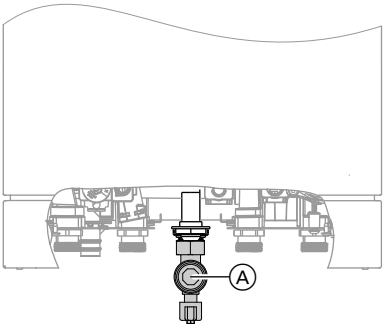

1. Relier la vanne d'alimentation gaz au raccord Ⓐ.

2. Contrôler l'étanchéité des raccordements côté gaz

   Remarque
   Pour le contrôle de l'étanchéité, utiliser uniquement des appareils et produits de détection de fuites (EN 14291) adaptés et homologués. L'utilisation de produits de détection de fuites contenant des substances inadaptées (par ex. des nitrites, des sulfures) peut entraîner des dommages matériels.
   Une fois le contrôle effectué, retirer les résidus du produit de détection de fuites.

   ! **Attention**
   Une pression d'épreuve excessive risque d'endommager la chaudière et le bloc combiné gaz.
   Pression d'épreuve maxi. 150 mbar (15 kPa). Si une pression supérieure est nécessaire pour détecter les fuites, séparer la chaudière et le bloc combiné gaz de la conduite principale (desserrer le raccord fileté).

3. Purger l'air de la conduite de gaz.

Mettre la chaudière en place et effectuer les… (suite)

Raccordement de la soupape de sécurité et de l'évacuation des condensats

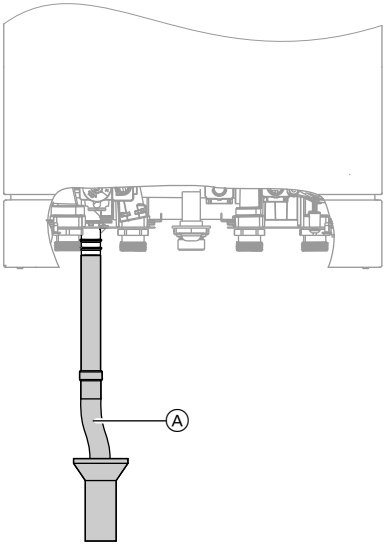

Raccorder la conduite d'évacuation des condensats Ⓐ au réseau des eaux usées avec une pente constante et une soupape antivide.
Observer les prescriptions locales en matière d'évacuation des eaux usées.

Remarque
Remplir le siphon d'eau avant mise en service.

Remplir le siphon d'eau

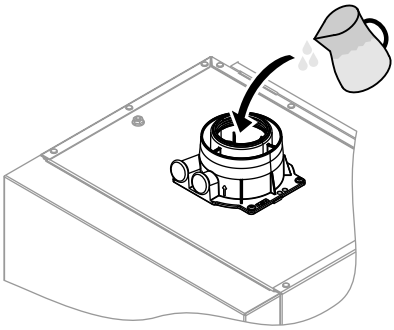

Remplir le raccordement d'évacuation des fumées avec 0,3 l d'eau minimum.

! **Attention**
Des fumées peuvent s'échapper de la conduite d'évacuation des condensats lors de la première mise en service.
Remplir impérativement le siphon d'eau avant mise en service.

Mettre la chaudière en place et effectuer les… (suite)

Raccordement d'évacuation des fumées et d'admission d'air

Remarque
Les autocollants "Certification système" et "Système d'évacuation des fumées de la société Skoberne GmbH" ne doivent être utilisés qu'en combinaison avec le système d'évacuation des fumées Viessmann de la société Skoberne.

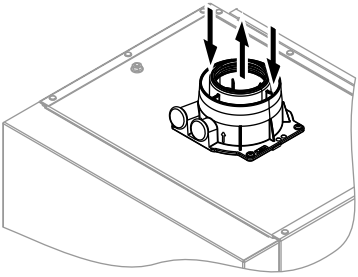

Raccorder le conduit d'évacuation des fumées/d'admission d'air.

Notice de montage du système d'évacuation des fumées

Raccordement de plusieurs Vitodens 100-W à un système d'évacuation des fumées commun

Pour chaque chaudière raccordée, adapter le réglage du brûleur au système d'évacuation des fumées :
- Utilisation multiple, voir page 35.
- Conduits de fumées en cascade, voir page 43.

N'effectuer la **mise en service** que si les conditions suivantes sont remplies :
- Passage libre des parcours de fumées.
- Le système d'évacuation des fumées à surpression est étanche aux gaz de combustion.
- Vérification de l'assise étanche et fiable des couvercles de fermeture des ouvertures de visite.
- Les ouvertures assurant l'alimentation suffisante en air de combustion sont ouvertes et leur réalisation n'autorise pas leur fermeture.
- Les prescriptions en vigueur pour l'installation et la mise en service de conduits d'évacuation des fumées sont respectées.

Danger
Les conduits d'évacuation des fumées non étanches ou obstrués ou bien l'alimentation insuffisante en air de combustion provoquent des intoxications mortelles par la présence de monoxyde de carbone dans les fumées.
Garantir le fonctionnement correct du système d'évacuation des fumées. Les ouvertures d'alimentation en air de combustion ne doivent pas être obturables.
Eviter que les condensats ne s'écoulent par le pare-vent.

Ouvrir le boîtier de la régulation

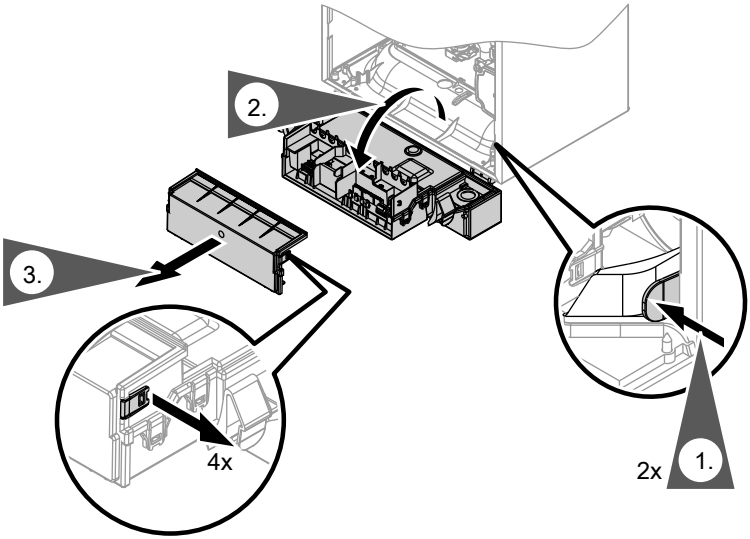

Attention
Une décharge d'électricité électrostatique risque d'endommager les composants électroniques.

Toucher les objets mis à la terre comme des conduites de chauffage ou d'eau avant les travaux pour éliminer la charge d'électricité statique.

Raccordements électriques

Remarque relative au raccordement d'accessoires
Pour le raccordement, prendre en compte les notices de montage concernées fournies avec les accessoires.

Raccordements électriques (suite)

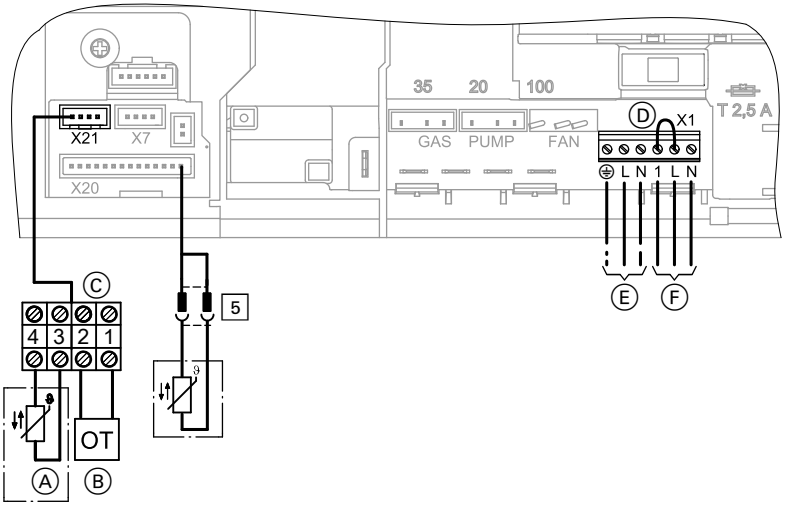

Ⓐ Uniquement dans le cas d'une marche en fonction de la température extérieure :
sonde de température extérieure (accessoire)

Ⓑ Appareil Open Therm
Retirer le pont Ⓓ lors du raccordement.

Ⓒ Câble de raccordement

Ⓓ Pont

Ⓔ Alimentation électrique (230 V, 50 Hz).
Voir page 21.

Ⓕ Vitotrol 100
Retirer le pont Ⓓ lors du raccordement.

Notice de montage concernée

5 Sonde de température ECS (fiche située sur le toron de câbles à l'extérieur de la régulation)

Remarque
Chaudière gaz à condensation simple service sans préparateur d'eau chaude sanitaire :
positionner le bouton "" sur "0" dans le cas d'un fonctionnement sans préparateur d'eau chaude sanitaire.

Raccordements électriques (suite)

Entrée de câble

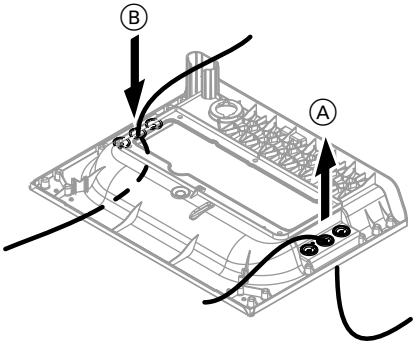

Ⓐ Câble d'alimentation électrique, câble de raccordement de la commande à distance
Ⓑ Câbles très basse tension (câbles de sonde)

Sonde de température extérieure (accessoire)

1. Monter la sonde de température extérieure.

Emplacement :
- Mur nord ou nord-ouest, 2 à 2,5 m au-dessus du sol, dans la partie supérieure du 2ème étage si le bâtiment en comporte plusieurs
- Ne pas la placer au-dessus de fenêtres, de portes ou d'évents
- Ne pas l'installer juste en dessous d'un balcon ou d'une gouttière
- Ne pas la noyer dans le crépi
- Raccordement :
  Câble à 2 conducteurs, longueur maxi. 35 m avec une section de 1,5 mm^2

2. Raccorder la sonde de température extérieure aux bornes 3 et 4 du câble de raccordement au niveau du logement "X21" (voir page 18).

Raccordements électriques (suite)

Raccordement du Vitotrol 100

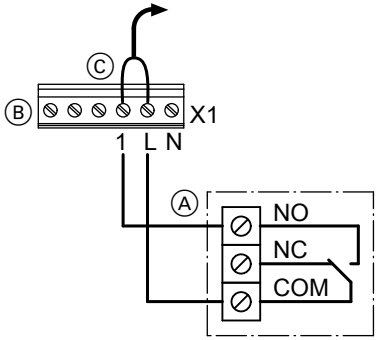

Exemple : Vitotrol 100, type UTDB

Ⓐ Vitotrol 100, type UTDB
Ⓑ Bornes "X1" sur la régulation
Ⓒ Retirer le pont lors du raccordement

Câble de raccordement recommandé
- Câble à 2 conducteurs d'une section de 1,5 mm² pour 230 V~

Raccordements électriques (suite)

Alimentation électrique

Règlements et directives

Danger
Des installations électriques non conformes peuvent occasionner des blessures par choc électrique et des dommages matériels.

L'alimentation électrique et les mesures de protection (par ex. circuit à disjoncteur différentiel) doivent être réalisées conformément aux prescriptions suivantes :

- Règlements RGIE
- Conditions de raccordement du fournisseur d'électricité local

Le câble d'alimentation électrique doit comporter un sectionneur permettant de couper simultanément du réseau tous les conducteurs non mis à la terre avec une ouverture des contacts d'au moins 3 mm.
En outre, nous recommandons l'installation d'un dispositif de protection sensible aux courants de fuite de tous types (FI classe B) qui détectera les courants (de fuite) continus pouvant être générés par des organes d'une haute efficacité énergétique.

Protéger le câble d'alimentation électrique par des fusibles de 16 A maxi.

Danger
Une affectation erronée des conducteurs peut provoquer des blessures graves et d'importants dégâts matériels.
Ne pas intervertir les conducteurs "L1" et "N".

Danger
Une absence de mise à la terre des composants de l'installation peut, dans le cas d'une panne électrique, conduire à de graves blessures par électrocution.
L'appareil et les conduites doivent être reliés à la liaison équipotentielle du bâtiment.

Raccordements électriques (suite)

Tirer les câbles de raccordement et fermer le boîtier de la régulation

Attention
Les câbles de raccordement peuvent être endommagés s'ils entrent en contact avec des composants très chauds.

Lors de la pose et de la fixation des câbles de raccordement sur le chantier, veiller à ce que les températures maximales admissibles des câbles ne soient pas dépassées.

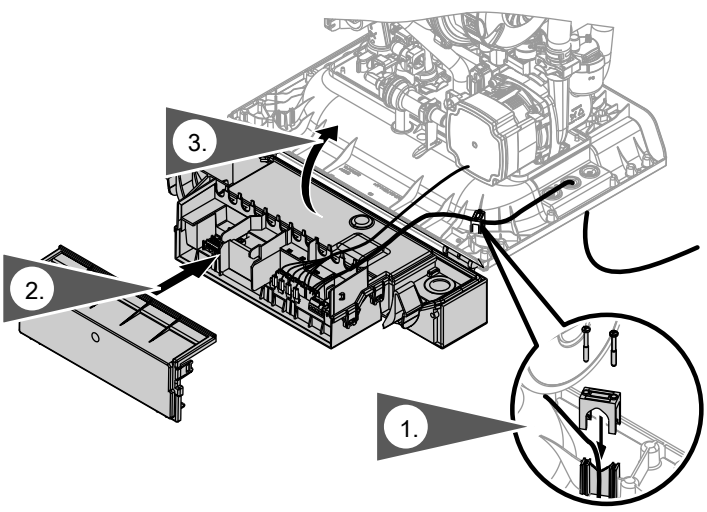

Liste des travaux à effectuer - Première mise en service, contrôle, entretien

Autres remarques concernant les travaux à effectuer, voir page indiquée

Travaux à effectuer pour la première mise en service	Travaux à effectuer pour le contrôle	Travaux à effectuer pour l'entretien		Page
•	•	•	**1. Remplir l'installation de chauffage**	25
•	•	•	**2. Purger l'air de la chaudière par rinçage**	27
•			**3. Passage à un fonctionnement au gaz naturel L-G25**	28
•	•	•	**4. Passage à un fonctionnement au gaz naturel L-G25**	29
•	•	•	**5. Passage à un fonctionnement au propane (G 31)**	29
•	•	•	**6. Mesurer la pression au repos et la pression d'alimentation**	30
•			**7. Réduire la puissance de chauffage maxi.**	31
•			**8. Adapter le débit du circulateur à l'installation de chauffage**	33
•			**9. Adapter le réglage du brûleur en cas d'affectation multiple au système d'évacuation des fumées**	35
•			**10. Adapter le réglage du brûleur si plusieurs chaudières sont raccordées sur un conduit d'évacuation des fumées commun (conduits de fumées en cascade)**	43
•			**11. Contrôler la teneur en CO_2**	46
	•	•	**12. Démonter le brûleur**	49
	•	•	**13. Contrôler le joint et la grille du brûleur**	50
	•	•	**14. Contrôler et régler l'électrode**	51
	•	•	**15. Nettoyer les surfaces d'échange**	52
	•	•	**16. Contrôler l'évacuation des condensats et nettoyer le siphon**	53
	•	•	**17. Monter le brûleur**	54
	•	•	**18. Contrôler le vase d'expansion à membrane et la pression de l'installation**	55
•	•	•	**19. Contrôler l'étanchéité de tous les raccords côté eau de chauffage et côté ECS**	

5516908

Liste des travaux à effectuer - Première mise… (suite)

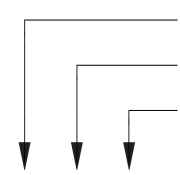

Page

•	•	•	**20. S'assurer du libre écoulement à l'intérieur du système d'évacuation des fumées et contrôler son étanchéité**	
•	•	•	**21. S'assurer de la bonne assise des raccordements électriques**	
•	•	•	**22. Contrôler l'étanchéité des parcours de gaz à la pression de service**	56
	•	•	**23. Monter la tôle avant**	57
•			**24. Explications à donner à l'utilisateur**	57

5516908

Autres indications concernant les travaux à effectuer

Remplir l'installation de chauffage

Eau de remplissage

! **Attention**
Une eau de remplissage inadaptée favorise les dépôts et la formation de corrosion et peut entraîner des dommages sur l'appareil.

- Rincer l'installation de chauffage à fond avant le remplissage.
- Utiliser exclusivement de l'eau ayant une qualité d'eau sanitaire.
- Un antigel spécialement adapté aux installations de chauffage peut être ajouté à l'eau de remplissage. L'adéquation de l'antigel doit être confirmée par le fabricant.
- Toute eau de remplissage et d'appoint d'une dureté supérieure aux valeurs ci-après devra être adoucie, par ex. avec un petit adoucisseur pour eau de chauffage.

Dureté totale admissible de l'eau de remplissage et d'appoint

Puissance calorifique totale	**Volume spécifique de l'installation**		
kW	**< 20 l/kW**	**≥ 20 l/kW à < 50 l/kW**	**≥ 50 l/kW**
≤ 50	≤ 3,0 mol/m³ (16,8 °dH)	≤ 2,0 mol/m³ (11,2 °dH)	< 0,02 mol/m³ (0,11 °dH)
> 50 à ≤ 200	≤ 2,0 mol/m³ (11,2 °dH)	≤ 1,5 mol/m³ (8,4 °dH)	< 0,02 mol/m³ (0,11 °dH)
> 200 à ≤ 600	≤ 1,5 mol/m³ (8,4 °dH)	≤ 0,02 mol/m³ (0,11 °dH)	< 0,02 mol/m³ (0,11 °dH)
> 600	< 0,02 mol/m³ (0,11 °dH)	< 0,02 mol/m³ (0,11 °dH)	< 0,02 mol/m³ (0,11 °dH)

Autres indications concernant les travaux à… (suite)

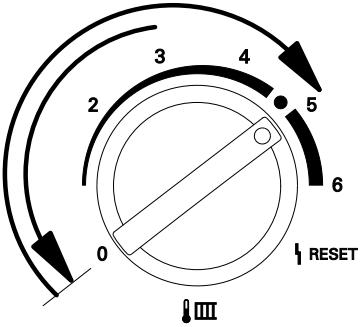

1. Fermer la vanne d'alimentation gaz.
2. Enclencher l'alimentation secteur.
3. Positionner le bouton "🌡" durant moins de 2 s sur la butée gauche, puis le ramener dans la plage de réglage de droite.
   "SERV", **"🌡"** et "🚿" s'affichent à l'écran. La fonction de remplissage est activée.
   La fonction est automatiquement désactivée au bout de 20 mn ou après coupure par le biais de l'interrupteur d'alimentation électrique.

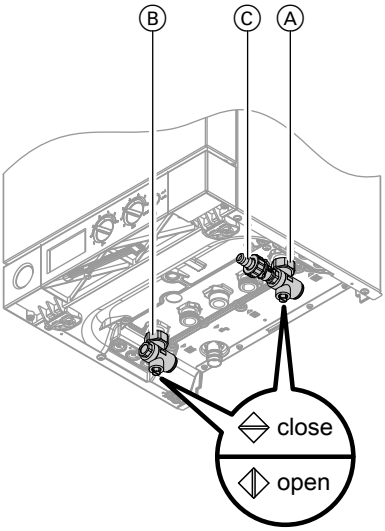

4. Ouvrir les vannes d'arrêt Ⓐ et (le cas échéant) Ⓑ.
5. Raccorder le flexible de remplissage au robinet Ⓒ et ouvrir le robinet Ⓒ.
6. Remplir l'installation de chauffage. Pression d'installation minimale > 0,8 bar (80 kPa).
7. Fermer le robinet Ⓒ.

5516908

Autres indications concernant les travaux à… (suite)

Purger l'air de la chaudière par rinçage

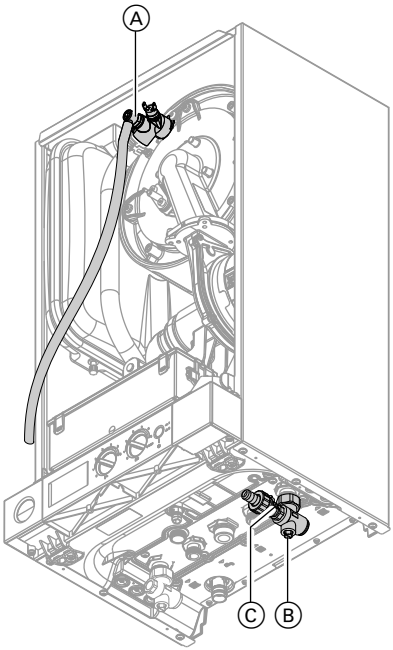

1. Relier le flexible d'évacuation à la vanne d'arrêt Ⓐ avec un raccord eaux usées.
2. Fermer la vanne d'arrêt Ⓑ.
3. Ouvrir les robinets Ⓐ et Ⓒ et rincer à la pression du réseau jusqu'à ce que plus aucun bruit ne soit audible.
4. Fermer d'abord le robinet Ⓐ, puis le robinet Ⓒ.
5. Régler la pression de service ≥ 0,8 bar (80 kPa) au moyen du robinet Ⓒ.
6. Ouvrir la vanne d'arrêt Ⓑ.
7. Retirer le flexible d'évacuation et le conserver.

Autres indications concernant les travaux à… (suite)

Passage à un fonctionnement au gaz naturel L-G25

A l'état de livraison, la chaudière est réglée pour un fonctionnement au gaz naturel H-G20. Le diaphragme gaz doit être démonté pour un fonctionnement au gaz naturel L-G25.

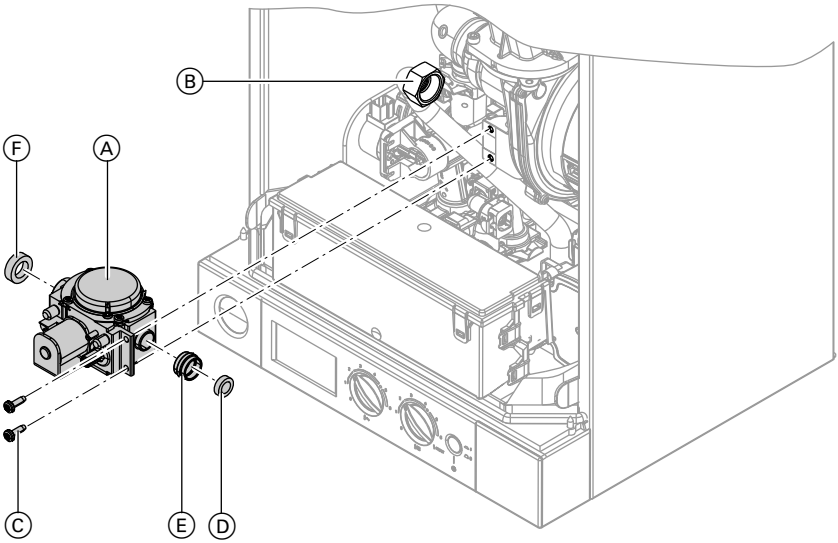

1. Déconnecter le câble électrique du bloc combiné gaz Ⓐ.
2. Dévisser l'écrou Ⓑ.
3. Desserrer les 2 vis Ⓒ et retirer le bloc combiné gaz Ⓐ.
4. Extraire le diaphragme gaz Ⓓ du joint Ⓔ.
5. Placer le joint Ⓔ sans le diaphragme gaz Ⓓ sur le bloc combiné gaz Ⓐ.
6. Mettre en place le bloc combiné gaz Ⓐ avec un joint neuf Ⓕ.
   Couple de serrage des vis de fixation Ⓒ : 3 Nm
   Couple de serrage de l'écrou Ⓑ : 30 Nm
7. Coller l'autocollant L-G25 sur la face supérieure de la chaudière (à côté de la plaque signalétique).

Autres indications concernant les travaux à… (suite)

8. Mettre la chaudière en service et en contrôler l'étanchéité.

Danger
Toute fuite de gaz risque de provoquer des explosions. Contrôler l'étanchéité au gaz des parcours de gaz.

Passage à un fonctionnement au gaz naturel L-G25

A l'état de livraison, la chaudière est réglée pour un fonctionnement au gaz naturel. Pour un fonctionnement au gaz naturel L-G25, il faut changer le diaphragme gaz et le type de gaz sur la régulation doit être modifié.

Une fois la modification effectuée, il faut coller une plaque signalétique supplémentaire par dessus la plaque signalétique de la chaudière (affectation, voir tableau).

Notice de montage concernée

Vitodens 100-W		**N° de fabrication (plaque signalétique de la Vitodens 100-W)**	**Plaque signalétique supplémentaire**
Chaudière gaz à condensation simple service	19 kW	7543 415	5619032
	26 kW	7543 416	5619033
	35 kW	7543 418	5619034
Chaudière gaz à condensation double service	26 kW	7543 427	5619035
	35 kW	7543 428	5619036

Passage à un fonctionnement au propane (G 31)

A l'état de livraison, la chaudière est réglée pour un fonctionnement au gaz naturel H-G20.

Un passage au propane (sur demande) doit impérativement être effectué par le service technique Viessmann.

Autres indications concernant les travaux à… (suite)

Mesurer la pression au repos et la pression d'alimentation

Danger
La formation de monoxyde de carbone suite à un mauvais réglage du brûleur peut entraîner de graves risques pour la santé.
Une mesure de monoxyde de carbone doit être effectuée avant et après toute intervention sur les appareils à gaz.

Fonctionnement au propane
Rincer à deux reprises la cuve de propane lors de la première mise en service/de son remplacement. Purger à fond l'air de la cuve et de la conduite d'alimentation gaz à l'issue du rinçage.

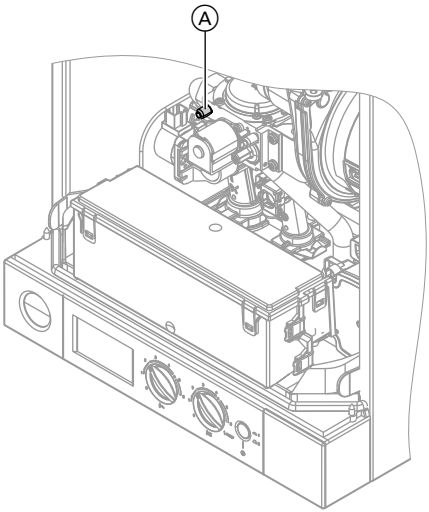

1. Fermer la vanne d'alimentation gaz.
2. Desserrer la vis Ⓐ du manchon de mesure "IN" sur le bloc combiné gaz, ne pas la retirer, et raccorder un manomètre.
3. Ouvrir la vanne d'alimentation gaz.
4. Mesurer la pression au repos.
   Valeur de consigne : 57,5 mbar maxi. (5,75 kPa)
5. Mettre la chaudière en service.

   Remarque
   Lors de la première mise en service, l'appareil peut se mettre en dérangement car de l'air se trouve dans la conduite de gaz. Au bout de 5 s env., appuyer sur la touche ***Reset*** *pour réarmer le brûleur.*
6. Mesurer la pression d'alimentation (pression d'écoulement).

   Consigne :
   - Gaz naturel H-G20/L-G25 : 20/25 mbar (2,0/2,5 kPa)
   - Propane : 37 mbar (3,7 kPa)

   Remarque
   Utiliser des appareils de mesure appropriés avec une résolution d'au moins 0,1 mbar (10 Pa) pour mesurer la pression d'alimentation.
7. Prendre la mesure adéquate conformément au tableau suivant.

Autres indications concernant les travaux à… (suite)

8. Mettre la chaudière hors service, fermer la vanne d'alimentation gaz, sortir le manomètre et fermer le manchon de mesure Ⓐ avec la vis.

9. Ouvrir la vanne d'alimentation gaz et mettre l'appareil en service.

Danger
Toute fuite de gaz au niveau du manchon de mesure présente un risque d'explosion. Vérifier que le manchon de mesure Ⓐ est étanche au gaz.

Pression d'alimentation (pression d'écoulement)		**Mesures**
pour le gaz naturel	**pour le propane**	
inférieure à 18 mbar/1,8 kPa (H-G20) à 20 mbar/2,0 kPa (L-G25)	inférieure à 31,5 mbar/3,15 kPa	Ne procéder à aucune mise en service et prévenir le fournisseur de gaz ou de propane.
de 18 à 25 mbar/ de 1,8 à 2,5 kPa (H-G20) de 20 à 30 mbar/ de 2,0 à 3,0 kPa (L-G25)	de 31,5 à 42,5 mbar/ de 3,15 à 4,25 kPa	Mettre la chaudière en service.
supérieure à 25 mbar/2,5 kPa (H-G20) à 30 mbar/3,0 kPa (L-G25)	supérieure à 42,5 mbar/4,25 kPa	Monter un pressostat gaz indépendant en amont de l'installation et régler la pression de gonflage sur 20/25 mbar (2,0/2,5 kPa) pour le gaz naturel H-G20/L-G25 ou sur 37 mbar (3,7 kPa) pour le propane. Prévenir le fournisseur de gaz ou de propane.

Réduire la puissance de chauffage maxi.

La puissance de chauffage maximale peut être réduite en fonction des caractéristiques de l'installation.

Autres indications concernant les travaux à… (suite)

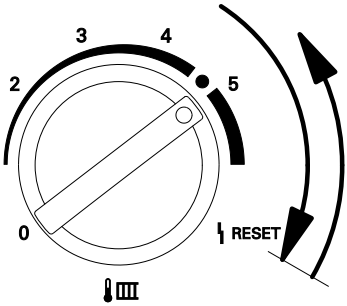

1. Enclencher l'interrupteur d'alimentation électrique.

2. Positionner le bouton "🌡" durant moins de 2 s sur la butée droite, puis le ramener dans la plage de réglage de droite.
   "SERV" et "⊳" s'affichent à l'écran.

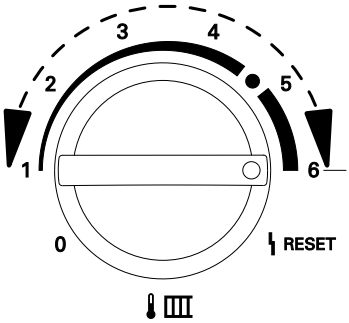

3. Régler la puissance de chauffage maxi. souhaitée avec le bouton "🌡".
   Les barres correspondant à la puissance calorifique réglée clignotent à l'écran.

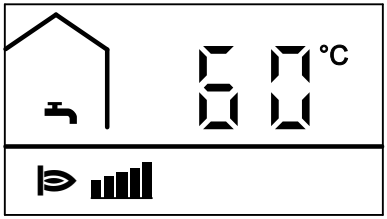

   - Position 1 (1 barre) = puissance calorifique inférieure
   - Position 6 (5 barres) = puissance calorifique supérieure

4. Contrôler la puissance calorifique réglée en mesurant le débit de gaz.

5516908

Autres indications concernant les travaux à… (suite)

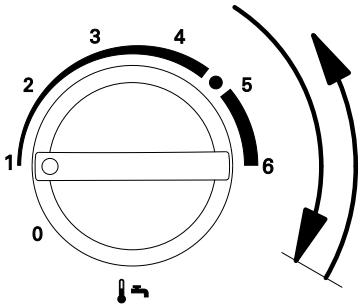

5. Mémoriser la puissance calorifique réglée :
   Positionner le bouton "🌡🚿" durant moins de 2 s sur la butée droite, puis le ramener dans la plage de réglage de droite.
   Le symbole suivant s'affiche à l'écran pendant la mémorisation :**"– . – . –"**.

6. Mettre la chaudière hors service.

Adapter le débit du circulateur à l'installation de chauffage

A l'état de livraison, le débit du circulateur est réglé sur les valeurs suivantes :

- **Lors de la production d'ECS :**
  vitesse 100 %
- **En mode chauffage sans sonde de température extérieure :**

Puissance nominale en kW	**19**	**26**	**35**
Vitesse en %	72	80	100

Il n'est pas possible de modifier la vitesse.

- **En mode chauffage avec sonde de température extérieure :**

Puissance nominale en kW	**19**	**26**	**35**
Vitesse mini. en %	72	72	72
Vitesse maxi. en %	72	80	100

Il est possible de modifier la vitesse maxi. Voir chapitre suivant.

Autres indications concernant les travaux à… (suite)

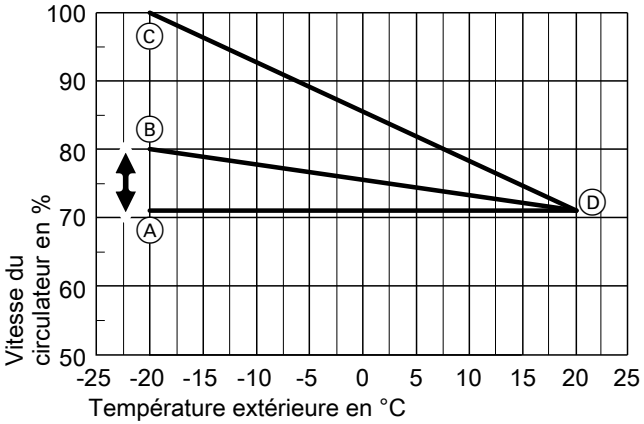

Ⓐ Vitesse maxi. 19 kW
Ⓑ Vitesse maxi. 26 kW
Ⓒ Vitesse maxi. 35 kW
Ⓓ Vitesse mini.

Modifier la vitesse maxi.

Possible uniquement avec une sonde de température extérieure.

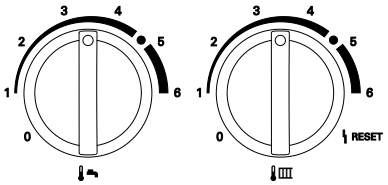

1. Enclencher l'interrupteur d'alimentation électrique.
2. Amener simultanément les deux boutons "🌡🚿" et "🌡🏢" en position médiane.
   La mention **"SERV"** s'affiche à l'écran.

Autres indications concernant les travaux à… (suite)

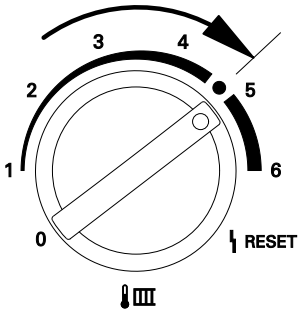

3. Positionner le bouton "🌡" dans la plage supérieure droite dans un délai de 2 s.
   "🌡" s'affiche à l'écran et la valeur en % de la vitesse maxi. réglée clignote.

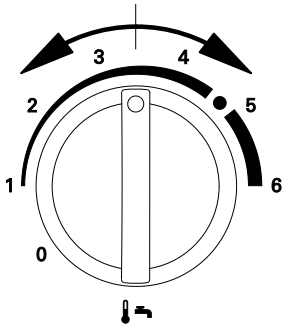

4. Modifier la vitesse maxi. à l'aide du bouton "🌡".

5. Lorsque la valeur cesse de clignoter, cela signifie que la modification est mémorisée. La régulation fonctionne à nouveau en marche normale.

6. Régler à nouveau les deux boutons sur les valeurs de consigne souhaitées.

Adapter le réglage du brûleur en cas d'affectation multiple au système d'évacuation des fumées

En cas de raccordement de plusieurs Vitodens 100-W à un système d'évacuation des fumées commun :
Pour chaque chaudière raccordée, adapter le réglage du brûleur au système d'évacuation des fumées avec un coefficient de correction.

Conditions de l'installation :
- Conduit d'évacuation des fumées commun dans le conduit de cheminée ∅ 100 mm
- Conduit de raccordement coaxial de la chaudière au conduit de cheminée ∅ 80/125 mm
- Section minimale du conduit de cheminée
  – Carré 175 x 175 mm
  – Rond ∅ 195 mm

Autres indications concernant les travaux à… (suite)

- Hauteur sous plafond mini. 2,5 m
- 6 chaudières maxi. de puissance nominale identique sur le système d'évacuation des fumées

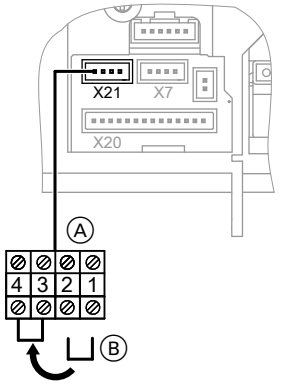

1. Insérer un pont Ⓑ au niveau des bornes 3 et 4 sur le bornier Ⓐ.

2. Enclencher l'interrupteur d'alimentation électrique.

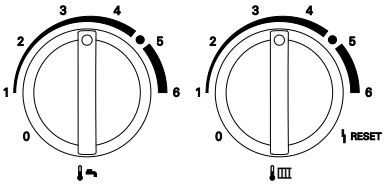

3. Amener simultanément les deux boutons "🌡🚿" et "🌡🏢" en position médiane.
   La mention **"SERV"** s'affiche à l'écran.

4. Relever le coefficient de correction requis pour les conditions du système d'évacuation des fumées dans le tableau suivant.

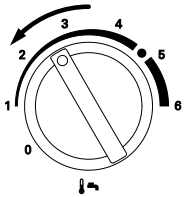

5. Positionner le bouton "🌡🚿" dans la plage supérieure gauche dans un délai de 2 s.
   "🏢", "⊳" s'affichent à l'écran et le coefficient de correction réglé clignote.
   Le coefficient réglé à l'état de livraison est 0.

Autres indications concernant les travaux à… (suite)

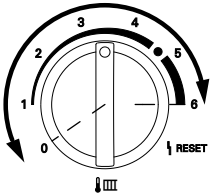

6. Régler le coefficient de correction requis à l'aide du bouton "🌡" dans un délai de 15 s.

7. Lorsque la valeur ne clignote plus, le coefficient de correction réglé est mémorisé et la régulation fonctionne à nouveau en marche normale.

8. Démonter le pont Ⓑ du bornier Ⓐ.

Une chaudière par étage

Puissance nominale de 19 kW

Nombre de chaudières	2	3	4	5	6
Coefficient de correction (valeur réglée)	Longueur du conduit d'évacuation des fumées a (m)				
0					
1	≤25	≤ 12			
2	–	> 12 ≤ 25	≤ 17	≤ 14	≤ 13
3	–	–	> 17 ≤ 25	> 14 ≤ 19	> 13 ≤ 17
4	–	–	–	> 19 ≤ 24	> 17 ≤ 20
5	–	–	–	> 24 ≤ 25	> 20 ≤ 23
6	–	–	–	–	> 23 ≤ 25

Puissance nominale de 26 kW

Nombre de chaudières	2	3	4	5	6
Coefficient de correction (valeur réglée)	Longueur du conduit d'évacuation des fumées a (m)				
0					
1	≤17				
2	> 17 ≤ 25	≤17			
3	–	> 17 ≤ 25	≤17	≤14	≤13
4	–	–	> 17 ≤ 21	> 14 ≤ 17	> 13 ≤ 15
5	–	–	> 21 ≤ 25	> 17 ≤ 20	> 15 ≤ 17
6	–	–	–	> 20 ≤ 22	> 17 ≤ 19

Autres indications concernant les travaux à… (suite)

Puissance nominale de 35 kW

Nombre de chaudières	2	3	4	5	6
Coefficient de correction (valeur réglée)	Longueur du conduit d'évacuation des fumées a (m)				
0					
1	≤10				
2	> 10 ≤ 25	≤11			
3	–	> 11 ≤ 17			
4	–	> 17 ≤ 22	≤ 14	≤ 13	
5	–	> 22 ≤ 25	> 14 ≤ 17	> 13 ≤ 14	≤ 13
6	–	–	> 17 ≤ 20	> 14 ≤ 16	> 13 ≤ 15

Remarque
La plage de modulation de la chaudière est modifiée par le coefficient de correction.

Autres indications concernant les travaux à… (suite)

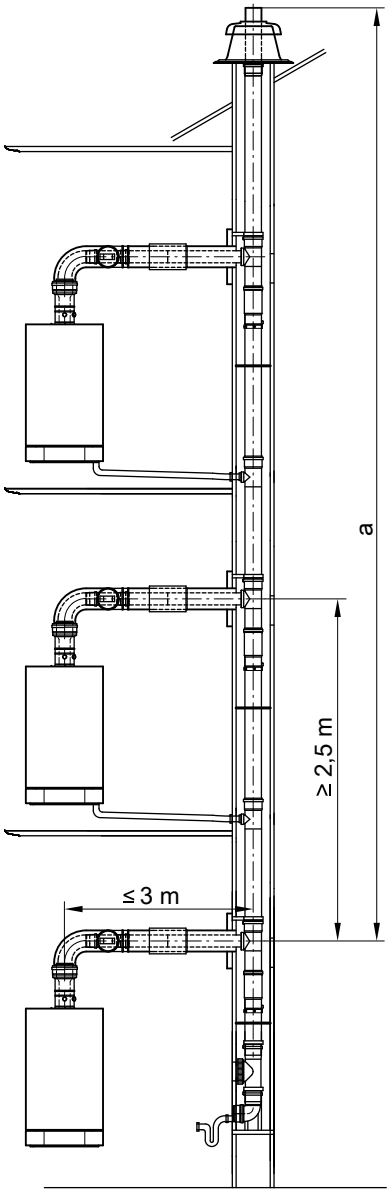

5516908

Autres indications concernant les travaux à… (suite)

Deux chaudières par étage

Puissance nominale de 19 kW

Nombre de chaudières	2	4	6
Coefficient de correction (valeur réglée)	Longueur du conduit d'évacuation des fumées a (m)		
0			
1	≤15	≤5	≤5
2	–	> 5 ≤ 12	> 5 ≤ 8
3	–	> 12 ≤ 15	> 8 ≤ 12
4	–	–	> 12 ≤ 15
5	–	–	–
6	–	–	–

Puissance nominale de 26 kW

Nombre de chaudières	2	4	6
Coefficient de correction (valeur réglée)	Longueur du conduit d'évacuation des fumées a (m)		
0			
1	≤25		
2	–	≤8	≤6
3	–	> 8 ≤ 13	> 6 ≤ 8
4	–	> 13 ≤ 15	> 8 ≤ 10
5	–	–	> 10 ≤ 12
6	–	–	> 12 ≤ 14

Puissance nominale de 35 kW

Nombre de chaudières	2	4	6
Coefficient de correction (valeur réglée)	Longueur du conduit d'évacuation des fumées a (m)		
0			
1	≤9		
2	> 9 ≤ 15	≤6	≤5
3	–	> 6 ≤ 8	> 5 ≤ 6
4	–	> 6 ≤ 11	> 6 ≤ 7
5	–	> 11 ≤ 14	> 7 ≤ 8
6	–	> 14 ≤ 15	> 8 ≤ 9

5516908

Autres indications concernant les travaux à… (suite)

Remarque
La plage de modulation de la chaudière est modifiée par le coefficient de correction.

Autres indications concernant les travaux à… (suite)

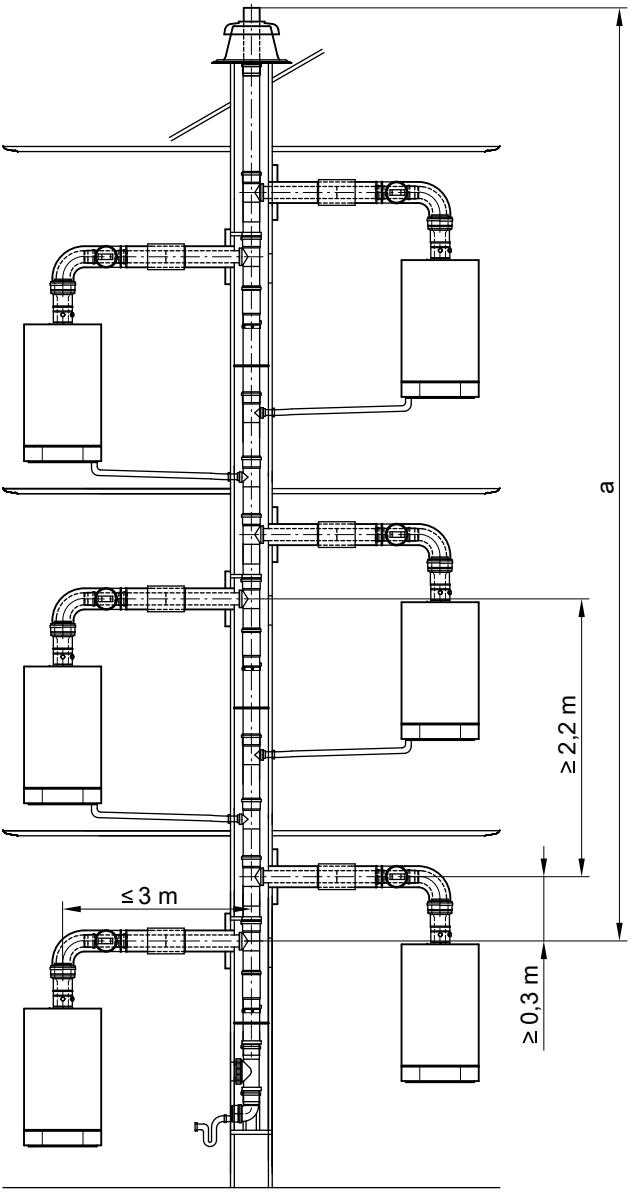

5516908

Autres indications concernant les travaux à… (suite)

Adapter le réglage du brûleur si plusieurs chaudières sont raccordées sur un conduit d'évacuation des fumées commun (conduits de fumées en cascade)

Pour chaque chaudière raccordée, adapter le réglage du brûleur au système d'évacuation des fumées avec un coefficient de correction.

Conditions de l'installation :
- Collecteur de fumées commun ∅ 100 mm
- 4 chaudières maxi. de puissance calorifique nominale identique sur le système d'évacuation des fumées

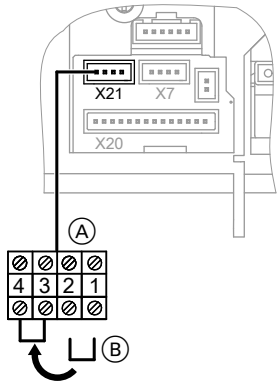

1. Insérer un pont Ⓑ au niveau des bornes 3 et 4 sur le bornier Ⓐ.

2. Enclencher l'interrupteur d'alimentation électrique.

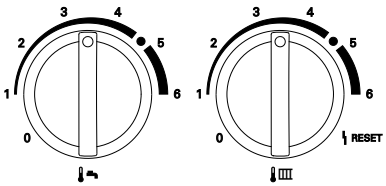

3. Amener simultanément les deux boutons "🌡🚿" et "🌡🏢" en position médiane.
La mention **"SERV"** s'affiche à l'écran.

4. Relever le coefficient de correction requis pour les conditions du système d'évacuation des fumées dans le tableau suivant.

Autres indications concernant les travaux à… (suite)

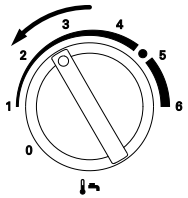

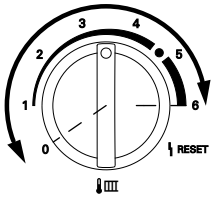

5. Positionner le bouton "🌡🚰" dans la plage supérieure gauche dans un délai de 2 s.
"▥", "▶" s'affichent à l'écran et le coefficient de correction réglé clignote.
Le coefficient réglé à l'état de livraison est 0.

6. Régler le coefficient de correction requis à l'aide du bouton "🌡▥" dans un délai de 15 s.

7. Lorsque la valeur ne clignote plus, le coefficient de correction réglé est mémorisé et la régulation fonctionne à nouveau en marche normale.

8. Démonter le pont Ⓑ du bornier Ⓐ.

Puissance nominale de 19 kW

Nombre de chaudières	**2**	**3**	**4**
Coefficient de correction (valeur réglée)	**Longueur du conduit d'évacuation des fumées a (m)**		
0			
1	≤25	≤ 9	≤ 4
2	–	> 9 ≤ 25	> 4 ≤ 13
3	–	–	> 13 ≤ 22
4	–	–	> 22 ≤ 25
5	–	–	–
6	–	–	–

Puissance nominale de 26 kW

Nombre de chaudières	**2**	**3**	**4**
Coefficient de correction (valeur réglée)	**Longueur du conduit d'évacuation des fumées a (m)**		
0			
1	≤17	≤5	
2	> 17 ≤ 25	> 5 ≤ 15	≤ 7
3	–	> 15 ≤ 25	> 7 ≤ 13

5516908

Autres indications concernant les travaux à… (suite)

Nombre de chaudières	2	3	4
Coefficient de correction (valeur réglée)	Longueur du conduit d'évacuation des fumées a (m)		
4	–	–	> 13 ≤ 18
5	–	–	> 18 ≤ 24
6	–	–	> 24 ≤ 25

Puissance nominale de 35 kW

Nombre de chaudières	2	3	4
Coefficient de correction (valeur réglée)	Longueur du conduit d'évacuation des fumées a (m)		
0			
1	≤10		
2	> 10 ≤ 25	≤ 8	
3	–	> 8 ≤ 15	≤ 7
4	–	> 15 ≤ 21	> 7 ≤ 10
5	–	> 21 ≤ 25	> 10 ≤ 13
6	–	–	> 13 ≤ 16

Remarque
La plage de modulation de la chaudière est modifiée par le coefficient de correction.

Autres indications concernant les travaux à… (suite)

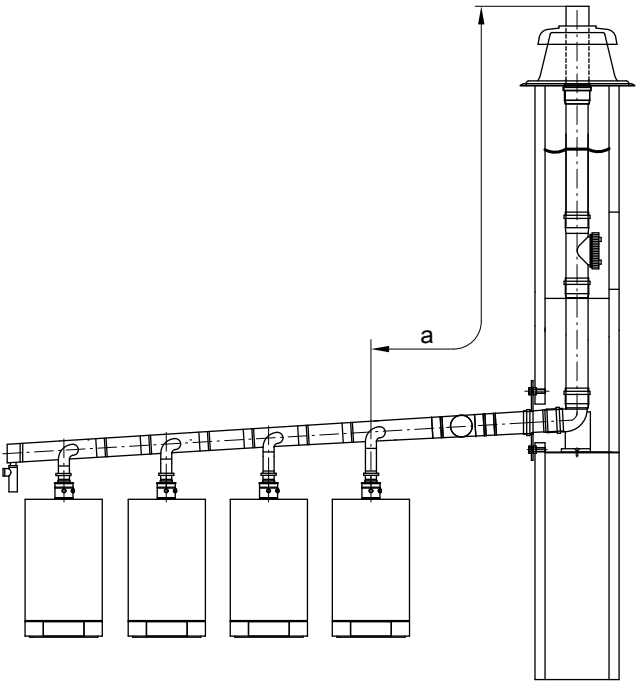

Contrôler la teneur en CO_2

Remarque
Faire fonctionner l'appareil avec un air de combustion sain afin d'éviter les dysfonctionnements et dommages.

Autres indications concernant les travaux à… (suite)

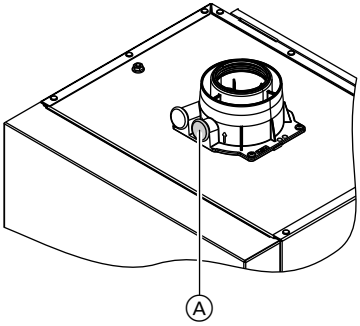

1. Raccorder l'analyseur de gaz de fumées sur l'ouverture des fumées Ⓐ de la manchette de raccordement à la chaudière.

2. Mettre la chaudière en service et en contrôler l'étanchéité.

   Danger
   Toute fuite de gaz risque de provoquer des explosions. Contrôler l'étanchéité au gaz des parcours de gaz.

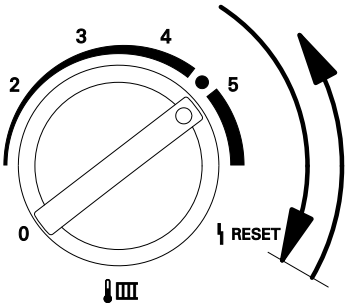

3. Positionner le bouton "🌡" durant moins de 2 s sur la butée droite, puis le ramener dans la plage de réglage de droite.
   "SERV", "⊫" et la température de l'eau de chaudière s'affichent à l'écran.

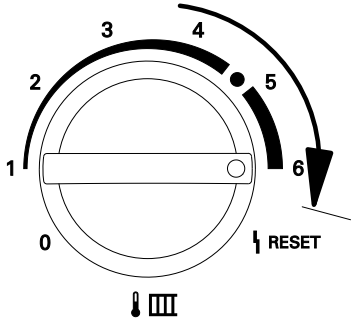

4. Régler la puissance supérieure : Positionner le bouton "🌡" dans la plage de réglage de droite jusqu'à ce que 5 barres correspondant à la puissance supérieure s'affichent à l'écran.

5. Mesurer la teneur en CO_2 pour la puissance supérieure.
   La teneur en CO_2 doit être comprise entre 7,0 et 10,5 %.

Autres indications concernant les travaux à… (suite)

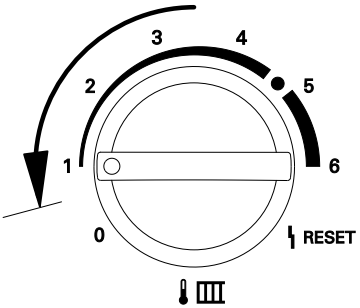

6. Régler la puissance inférieure : Positionner le bouton "🌡" dans la plage de réglage de gauche jusqu'à ce que 1 barre correspondant à la puissance inférieure s'affiche à l'écran.

7. Mesurer la teneur en CO_2 pour la puissance inférieure.
La teneur en CO_2 doit être d'environ 0,3 à 0,9 % inférieure à la valeur de la puissance supérieure.

8.
- Si la teneur en CO_2 se situe dans la plage indiquée, poursuivre avec le point 10.
- Si la teneur en CO_2 **ne se situe pas** dans la plage indiquée, contrôler l'étanchéité du système d'évacuation des fumées/d'admission d'air, éliminer les fuites éventuelles.
  Si nécessaire, remplacer le bloc combiné gaz.

9. Mesurer à nouveau la teneur en CO_2 pour les puissances supérieure et inférieure.

10. Mettre la chaudière hors service, retirer l'analyseur de gaz de fumées et obturer l'ouverture des fumées Ⓐ.

11. Ramener les deux boutons "🌡" et "🌡" en position initiale.

5516908

Autres indications concernant les travaux à… (suite)

Démonter le brûleur

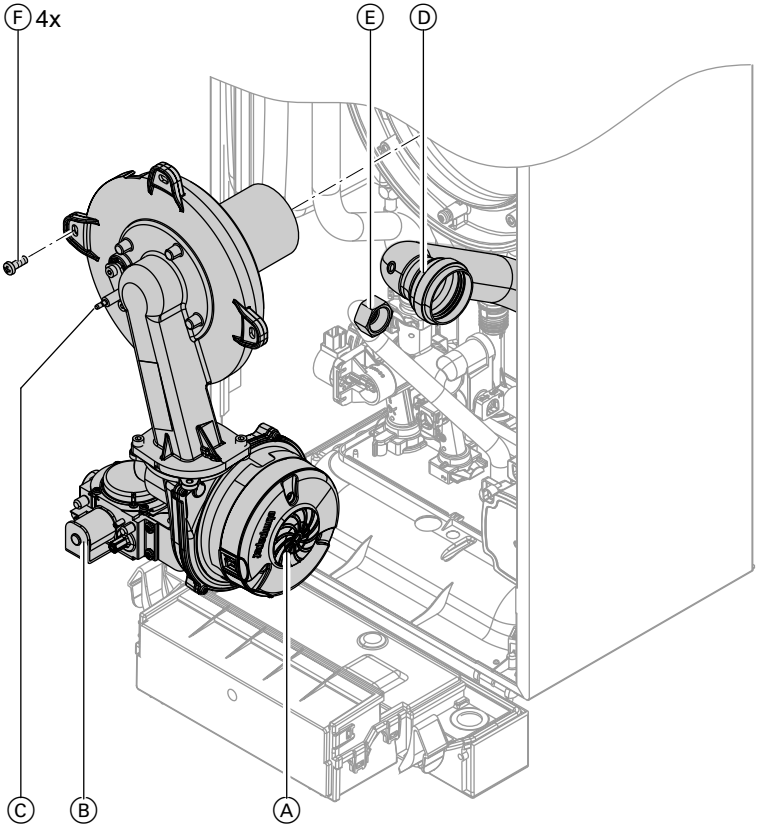

1. Couper l'alimentation électrique.
2. Fermer l'alimentation en gaz.
3. Débrancher les câbles électriques du moteur du ventilateur Ⓐ, du bloc combiné gaz Ⓑ et des électrodes Ⓒ.
4. Déconnecter la rallonge Venturi Ⓓ du ventilateur.
5. Desserrer le raccord fileté de la conduite d'alimentation gaz Ⓔ.
6. Desserrer les 4 vis Ⓕ et retirer le brûleur.

Attention
Pour éviter des dommages, ne pas poser le brûleur sur la grille de brûleur !

Autres indications concernant les travaux à… (suite)

Contrôler le joint et la grille du brûleur

Contrôler l'état du joint du brûleur Ⓐ ; le remplacer si nécessaire.

Si la grille de brûleur est endommagée, la remplacer.

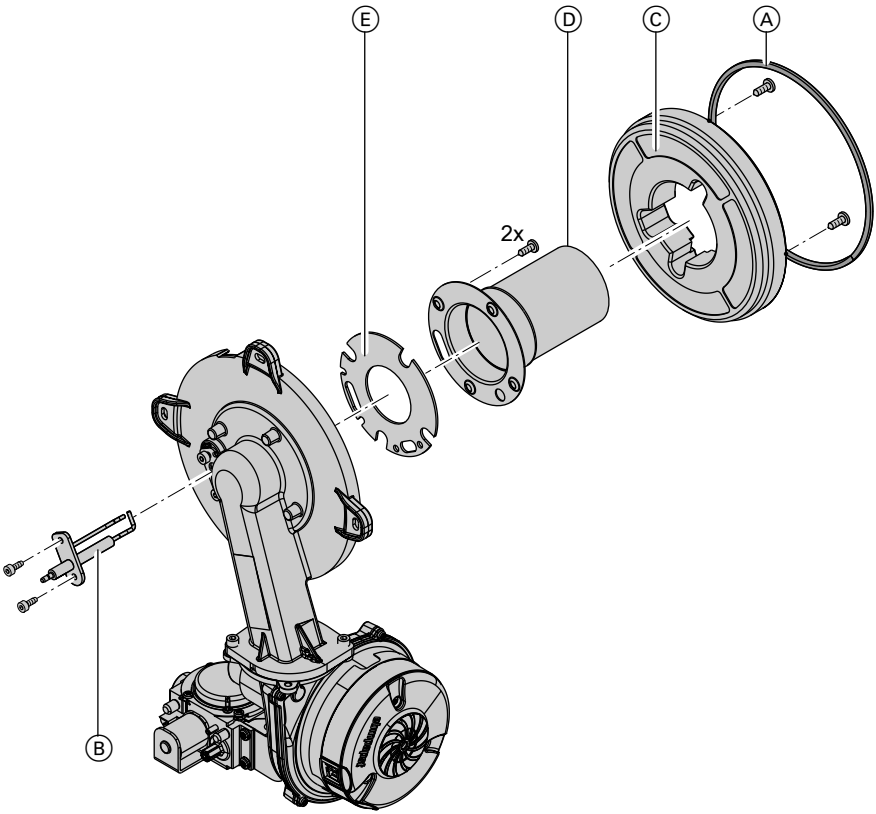

1. Démonter l'électrode Ⓑ.
2. Desserrer les 2 vis Torx, puis retirer l'anneau isolant Ⓒ.
3. Desserrer les 2 vis Torx et retirer la grille du brûleur Ⓓ avec le joint Ⓔ.
4. Mettre en place la nouvelle grille de brûleur Ⓓ avec un joint neuf Ⓔ et la fixer.
   Couple de serrage des vis de fixation : 3,5 Nm

5516908

Autres indications concernant les travaux à… (suite)

5. Mettre l'anneau isolant Ⓒ en place.
Couple de serrage des vis de fixation : 3,5 Nm

6. Mettre l'électrode Ⓑ en place.
Couple de serrage des vis de fixation : 4,5 Nm

Contrôler et régler l'électrode

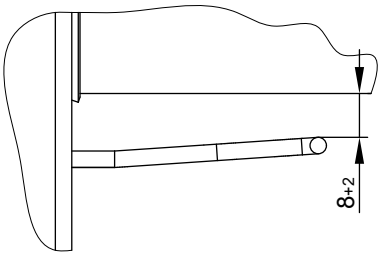

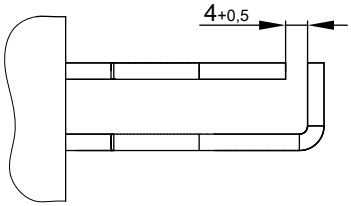

1. Contrôler l'usure et l'encrassement de l'électrode.

2. Nettoyer l'électrode à l'aide d'une petite brosse (non métallique) ou d'une toile émeri.

3. Contrôler les écartements. Si les écartements ne sont pas corrects ou si l'électrode est endommagée, remplacer l'électrode et le joint et ajuster. Serrer les vis de fixation de l'électrode avec un couple de 4,5 Nm.

Autres indications concernant les travaux à… (suite)

Nettoyer les surfaces d'échange

Attention
Les rayures sur la surface de l'échangeur de chaleur en contact avec les gaz chauds peuvent entraîner des dommages dus à la corrosion. Un nettoyage à la brosse pourrait provoquer l'incrustation des dépôts existants dans les fentes hélicoïdales.
Ne pas nettoyer à la brosse les surfaces d'échange.

Attention
Eviter les dommages dus à l'eau de nettoyage.
Couvrir la régulation avec un matériau adapté de manière à ce qu'elle soit étanche à l'eau.

Remarque
Des colorations sur les surfaces de l'échangeur de chaleur sont des traces de fonctionnement normales. Elles n'ont aucune influence sur le fonctionnement et la durée de vie de l'échangeur de chaleur.
L'utilisation de produits de nettoyage chimiques n'est pas nécessaire.

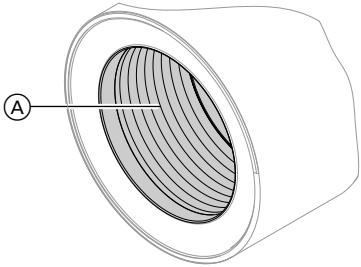

1. Aspirer les résidus de combustion sur les surfaces d'échange Ⓐ de l'échangeur de chaleur.
2. Rincer les surfaces d'échange Ⓐ à l'eau.
3. Contrôler l'évacuation des condensats. Nettoyer le siphon : voir chapitre suivant.
4. Rincer une nouvelle fois les surfaces d'échange à l'eau. Ceci permet de remplir d'eau également le siphon.

Autres indications concernant les travaux à… (suite)

Contrôler l'évacuation des condensats et nettoyer le siphon

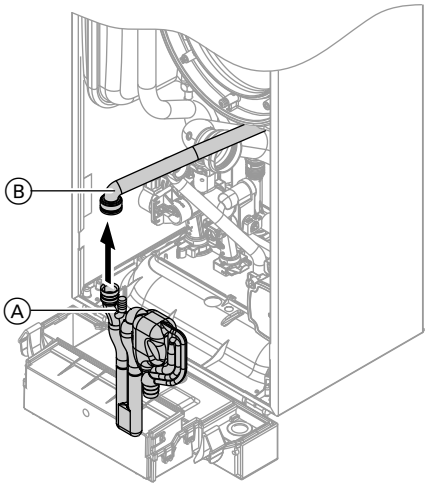

1. Extraire le siphon Ⓐ du raccord d'évacuation par le haut.
2. Retirer le flexible d'alimentation Ⓑ du siphon Ⓐ.
3. Nettoyer le siphon Ⓐ.
4. Remettre le flexible d'alimentation Ⓑ en place.
5. Reconnecter le siphon Ⓐ au raccord d'évacuation.
6. Remplir le siphon Ⓐ d'eau. Pour ce faire, verser environ 0,3 l d'eau dans la chambre de combustion.
7. Vérifier si les condensats peuvent s'écouler librement et contrôler l'étanchéité des raccordements.

Autres indications concernant les travaux à… (suite)

Monter le brûleur

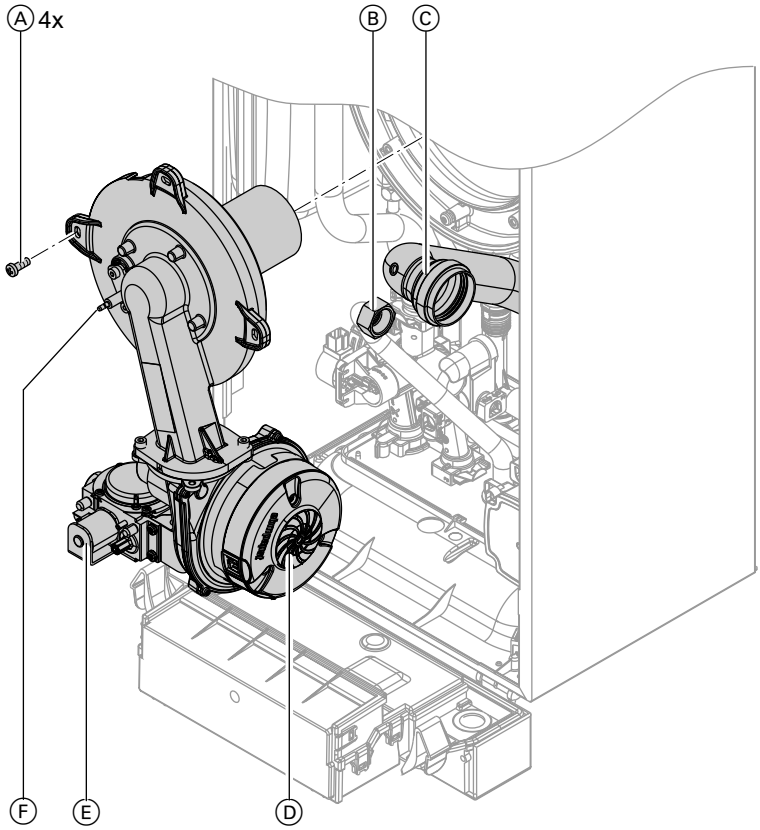

1. Remettre le brûleur en place et serrer les 4 vis Ⓐ deux par deux en diagonale avec un couple de 8,5 Nm.
2. Placer un joint neuf et visser à fond le raccord fileté de la conduite d'alimentation gaz Ⓑ avec un couple de serrage de 30 Nm.
3. Enficher la rallonge Venturi Ⓒ sur le ventilateur.
4. Connecter les câbles électriques du moteur du ventilateur Ⓓ, du bloc combiné gaz Ⓔ et de l'allumeur Ⓕ.
5. Rétablir l'alimentation en gaz et enclencher l'alimentation secteur.

5516908

Autres indications concernant les travaux à… (suite)

6. Contrôler l'étanchéité des raccordements côté gaz.

Danger
Toute fuite de gaz risque de provoquer des explosions.
Contrôler l'étanchéité au gaz du raccord fileté.

Attention
L'utilisation d'un aérosol de détection des fuites peut entraîner un dysfonctionnement.
L'aérosol de détection des fuites ne doit pas toucher les contacts électriques ou obturer l'ouverture à membrane sur la vanne gaz.

Contrôler le vase d'expansion à membrane et la pression de l'installation

Effectuer le contrôle, installation froide.

1. Vidanger l'installation jusqu'à ce que le manomètre indique "0".

2. Si la pression de gonflage du vase d'expansion est inférieure à la pression statique de l'installation, faire l'appoint d'azote jusqu'à ce que la pression de gonflage soit supérieure de 0,1 à 0,2 bar (10 à 20 kPa) à la pression statique de l'installation.

3. Faire l'appoint d'eau jusqu'à ce que la pression de remplissage, lorsque l'installation est froide, soit de 1,0 bar mini. (0,1 MPa) et supérieure de 0,1 à 0,2 bar (10 bis 20 kPa) à la pression de gonflage du vase d'expansion. Pression de service adm. : 3 bar (0,3 MPa)

Remarque
Il est possible de faire l'appoint sur la chaudière gaz double service au niveau du robinet de remplissage Ⓐ.

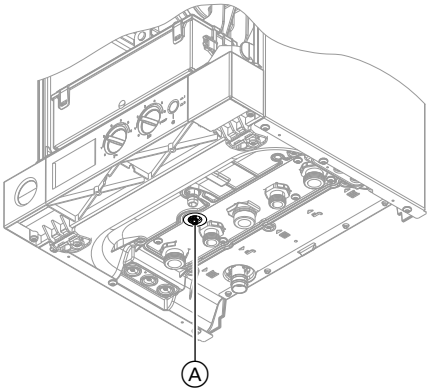

Autres indications concernant les travaux à… (suite)

Contrôler l'étanchéité des parcours de gaz à la pression de service

Danger
Toute fuite de gaz risque de provoquer des explosions.
Contrôler l'étanchéité au gaz des parcours de gaz.

Attention
L'utilisation d'un aérosol de détection des fuites peut entraîner un dysfonctionnement.
L'aérosol de détection des fuites ne doit pas toucher les contacts électriques ou obturer l'ouverture à membrane sur la vanne gaz.

Autres indications concernant les travaux à… (suite)

Monter la tôle avant

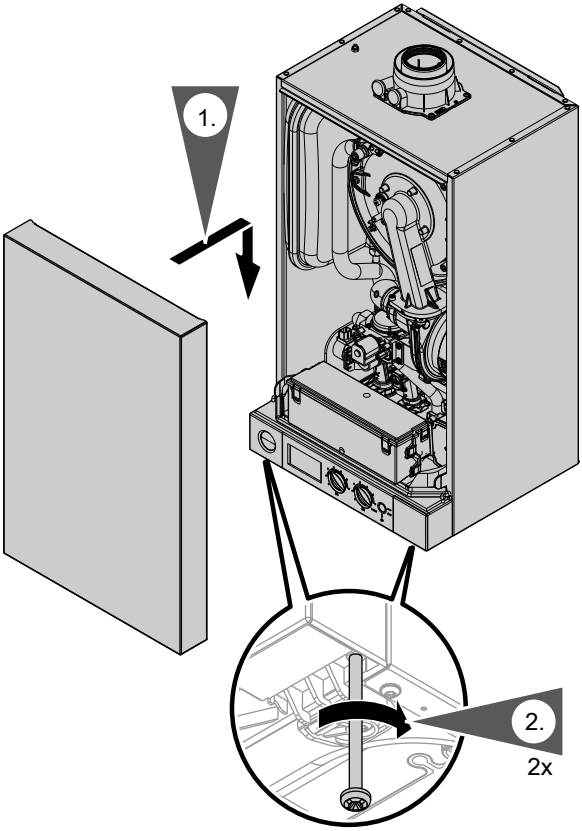

1. Accrocher la tôle avant.

2. Visser à bloc les vis sur la face inférieure.

Explications à donner à l'utilisateur

L'installateur devra remettre la notice d'utilisation à l'utilisateur et lui expliquer le fonctionnement de l'installation.

Fonctionnement et défauts possibles

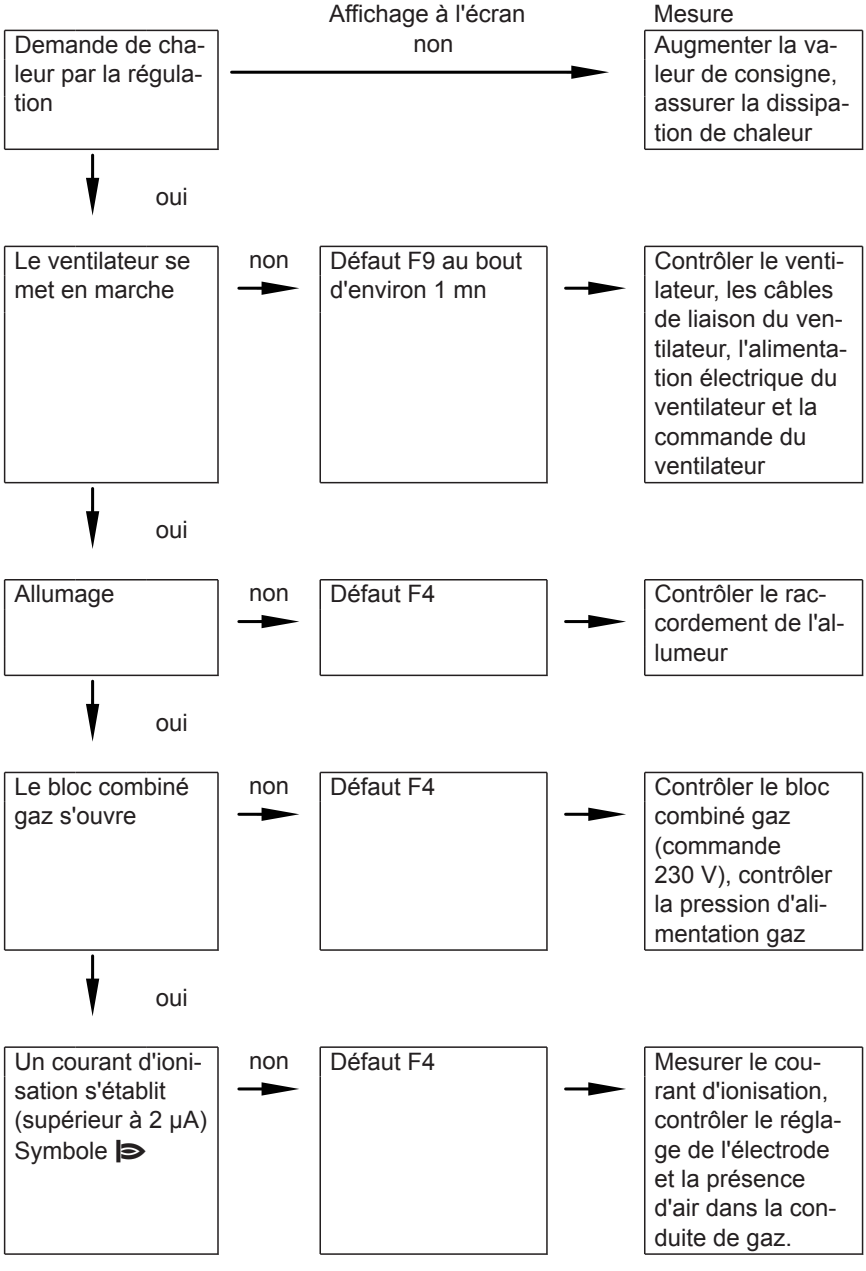

5516908

Fonctionnement et défauts possibles (suite)

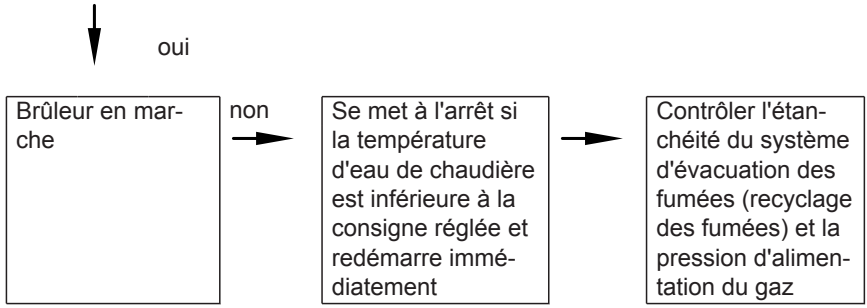

Affichage des défauts à l'écran

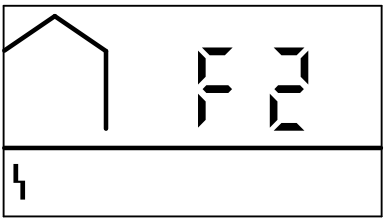

Les défauts sont affichés à l'écran par le biais d'un code de défaut clignotant accompagné du symbole "ϟ".
Signification des codes de défaut, voir le tableau ci-dessous.

Code de défaut affiché	Comportement de l'installation	Cause du défaut	Mesure
10	Marche à température constante	Court-circuit de la sonde de température extérieure	Contrôler la sonde de température extérieure et le câble (voir page 65).
18	Marche à température constante	Coupure de la sonde de température extérieure	Contrôler la sonde de température extérieure et le câble (voir page 65).
30	Le brûleur se bloque	Court-circuit de la sonde de température de chaudière	Contrôler la sonde de température de chaudière (voir page 66).
38	Le brûleur se bloque	Coupure de la sonde de température de chaudière	Contrôler la sonde de température de chaudière (voir page 66).

Affichage des défauts à l'écran (suite)

Code de défaut affiché	Comportement de l'installation	Cause du défaut	Mesure
50	Pas de production d'eau chaude sanitaire	Court-circuit de la sonde de température ECS	Contrôler la sonde (voir page 67).
51	Pas de production d'eau chaude sanitaire	Court-circuit de la sonde de température de sortie	Contrôler la sonde (voir page 70).
52	Le brûleur se bloque	Court-circuit de la sonde débit	Contrôler les raccordements et le câble, remplacer la sonde si nécessaire.
58	Pas de production d'eau chaude sanitaire	Coupure de la sonde de température ECS	Contrôler la sonde (voir page 67).
59	Pas de production d'eau chaude sanitaire	Coupure de la sonde de température de sortie	Contrôler la sonde (voir page 70).
5A	Le brûleur se bloque	Coupure de la sonde débit	Contrôler les raccordements et le câble, remplacer la sonde si nécessaire.
A9	Action de la régulation sans appareil Open Therm	Défaut de communication de l'appareil Open Therm	Contrôler les raccordements et le câble ; remplacer l'appareil Open Therm si nécessaire.
b0	Le brûleur se bloque	Court-circuit de la sonde de température de fumées	Contrôler la sonde (voir page 71).
b8	Le brûleur se bloque	Coupure de la sonde de température de fumées	Contrôler la sonde (voir page 71).
E3	Brûleur en dérangement	Défaut dans la chaîne de sécurité	Contrôler le limiteur de température et les câbles de liaison (voir page 69). Contrôler la régulation, la remplacer si nécessaire.

Affichage des défauts à l'écran (suite)

Code de défaut affiché	Comportement de l'installation	Cause du défaut	Mesure
E5	Le brûleur se bloque	Défaut interne	Contrôler l'électrode d'ionisation et les câbles de liaison. Appuyer sur "Reset" (voir page 63).
F0	Le brûleur se bloque	Défaut interne	Remplacer la régulation.
F1	Brûleur en dérangement	Température de fumées maxi. dépassée	Contrôler le niveau de remplissage de l'installation de chauffage. Contrôler le circulateur. Purger l'air de l'installation. Appuyer sur "Reset" (voir page 63).
F2	Brûleur en dérangement	Le limiteur de température a réagi	Contrôler le niveau de remplissage de l'installation de chauffage. Contrôler le circulateur. Purger l'air de l'installation. Contrôler le limiteur de température et les câbles de liaison (voir page 69). Appuyer sur "Reset" (voir page 63).
F3	Brûleur en dérangement	Signal de flamme déjà présent lors du démarrage du brûleur	Contrôler l'électrode d'ionisation et le câble de liaison. Appuyer sur "Reset" (voir page 63).
F4	Brûleur en dérangement	Signal de flamme absent	Contrôler l'électrode d'allumage/d'ionisation, le câble de liaison, la pression de gaz, le bloc combiné gaz, l'allumage, l'allumeur et l'évacuation des condensats. Appuyer sur "Reset" (voir page 63).

Affichage des défauts à l'écran (suite)

Code de défaut affiché	Comportement de l'installation	Cause du défaut	Mesure
F8	Brûleur en dérangement	Fermeture retardée de la vanne de combustible	Contrôler le bloc combiné gaz. Contrôler les deux voies de commande. Appuyer sur "Reset" (voir page 63).
F9	Brûleur en dérangement	Vitesse du ventilateur trop faible au démarrage du brûleur	Contrôler le ventilateur, les câbles de liaison au ventilateur, l'alimentation électrique du ventilateur et la commande du ventilateur. Appuyer sur "Reset" (voir page 63).
FA	Brûleur en dérangement	Arrêt du ventilateur pas atteint	Contrôler le ventilateur, les câbles de liaison au ventilateur et la commande du ventilateur. Appuyer sur "Reset" (voir page 63).
FC	Le brûleur se bloque	Commande électrique du ventilateur (régulation) défectueuse	Contrôler le câble de liaison du ventilateur, le remplacer si nécessaire ou remplacer la régulation

Affichage des défauts à l'écran (suite)

Code de défaut affiché	Comportement de l'installation	Cause du défaut	Mesure
Fd	Le brûleur se bloque	Défaut du boîtier de contrôle du brûleur	Contrôler les électrodes d'allumage et les câbles de liaison. S'assurer qu'aucun champ parasite fort (CEM) ne se trouve à proximité de l'appareil. Appuyer sur "Reset" (voir page 63). Si le défaut n'est pas éliminé, remplacer la régulation.
FF	Le brûleur se bloque	Défaut du boîtier de contrôle du brûleur	Contrôler les électrodes d'allumage et les câbles de liaison. S'assurer qu'aucun champ parasite fort (CEM) ne se trouve à proximité de l'appareil. Appuyer sur "Reset" (voir page 63). Si le défaut n'est pas éliminé, remplacer la régulation.

Appuyer sur Reset

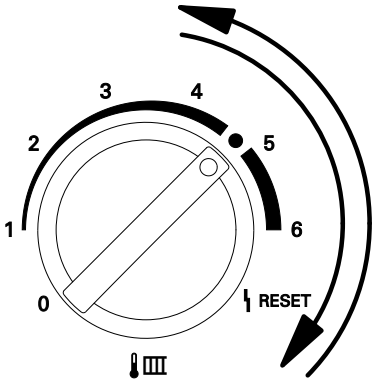

Positionner le bouton "" durant moins de 2 s sur "RESET", puis le ramener dans la plage de réglage.

5516908

Travaux de réparation

Démonter la tôle avant

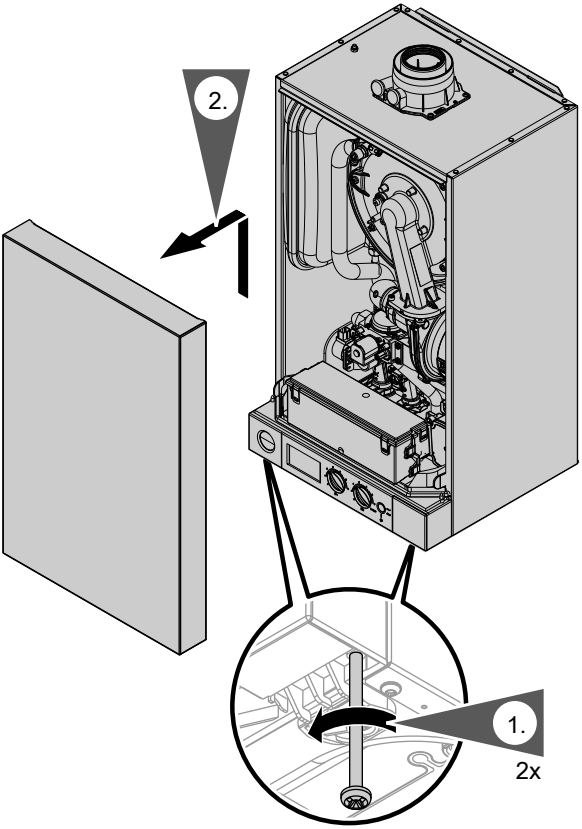

1. Desserrer les vis situées sur la face inférieure de la chaudière, ne pas les dévisser complètement.

2. Retirer la tôle avant.

Travaux de réparation (suite)

Sonde de température extérieure

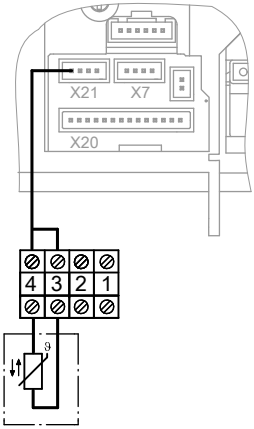

1. Ouvrir le boîtier de la régulation. Voir page 17.
2. Déconnecter les câbles de la sonde de température extérieure.

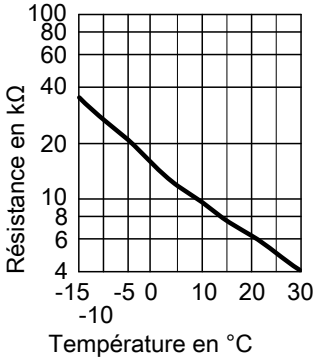

3. Mesurer la résistance de la sonde et la comparer à la courbe.
4. En cas de forte divergence, remplacer la sonde.

Travaux de réparation (suite)

Sonde de température de chaudière

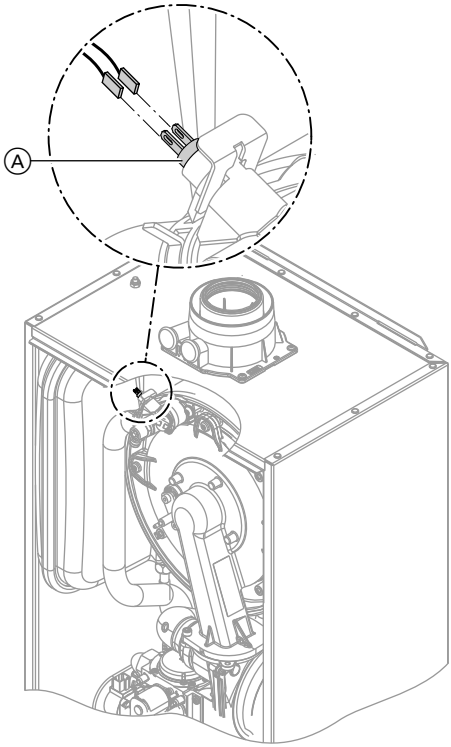

1. Débrancher les câbles de la sonde de température de chaudière Ⓐ et mesurer la résistance.

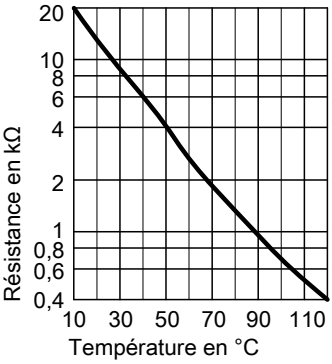

2. Mesurer la résistance de la sonde et la comparer à la courbe.

5516908

Travaux de réparation (suite)

3. En cas de forte divergence, vidanger la chaudière côté eau de chauffage et remplacer la sonde.

Danger
La sonde de température de chaudière se trouve directement dans l'eau de chauffage (risque de brûlure). Vidanger la chaudière avant de procéder au remplacement de la sonde.

Contrôler la sonde de température ECS (chaudière gaz à condensation simple service)

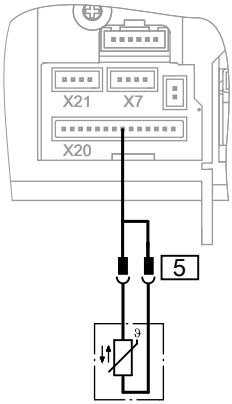

1. Retirer la fiche 5 du toron de câbles et mesurer la résistance.

Travaux de réparation (suite)

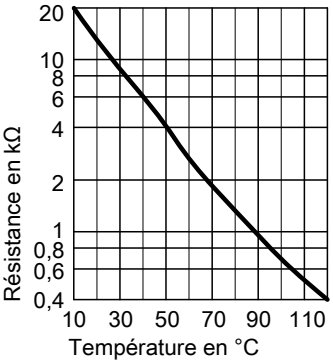

2. Comparer la résistance de la sonde à la courbe.

3. En cas de forte divergence, remplacer la sonde.

5516908

Travaux de réparation (suite)

Contrôler le limiteur de température

Contrôler le limiteur de température si le boîtier de contrôle de brûleur ne peut pas être réarmé à l'issue d'un dérangement bien que la température d'eau de chaudière soit inférieure à 95 °C environ.

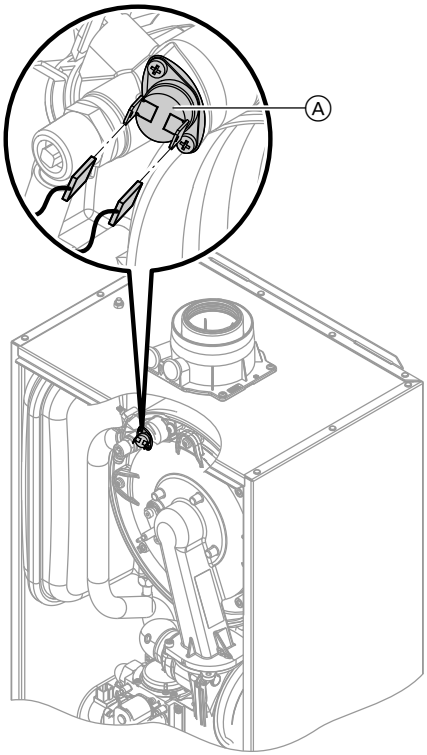

1. Déconnecter les câbles du limiteur de température Ⓐ.
2. Contrôler le passage du courant à travers le limiteur de température avec un contrôleur universel.
3. Démonter le limiteur de température s'il est défectueux.
4. Intégrer un nouveau limiteur de température.
5. Pour effectuer le réarmement, appuyer sur "Reset" sur la régulation (voir page 63).

Travaux de réparation (suite)

Contrôler la sonde de température de sortie (chaudière gaz à condensation double service)

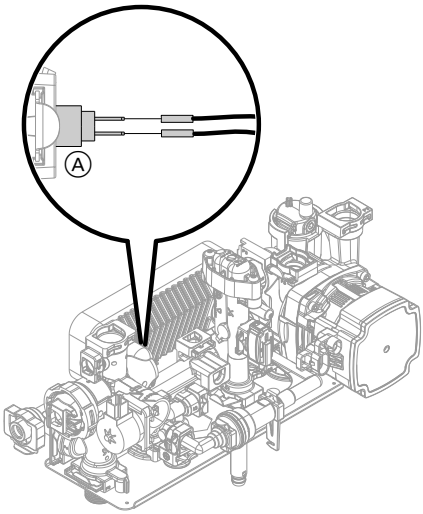

1. Retirer les câbles de la sonde de température de sortie Ⓐ.
2. Mesurer la résistance de la sonde et la comparer à la courbe.

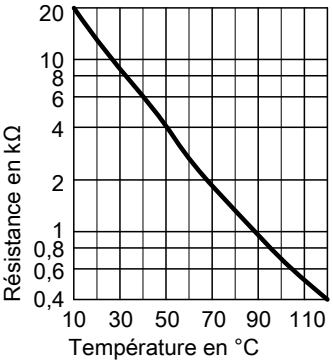

3. En cas de forte divergence, remplacer la sonde.

Remarque
De l'eau peut s'écouler lors du remplacement de la sonde de température de sortie. Bloquer l'alimentation en eau froide. Vidanger la conduite d'eau chaude et l'échangeur de chaleur à plaques (côté ECS).

Travaux de réparation (suite)

Contrôler la sonde de température de fumées

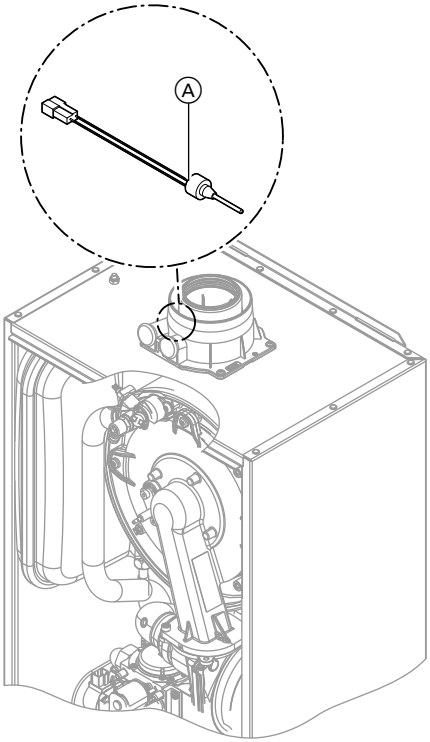

1. Retirer les câbles de la sonde de température de fumées (A).
2. Mesurer la résistance de la sonde et la comparer à la courbe.

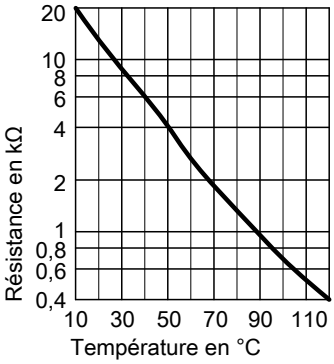

3. En cas de forte divergence, remplacer la sonde.

5516908

Travaux de réparation (suite)

Remplacer le limiteur de débit (chaudière gaz à condensation double service)

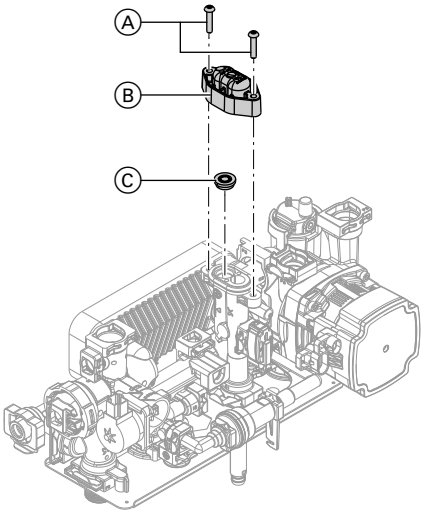

1. Vidanger la chaudière côté eau sanitaire.
2. Rabattre la régulation vers le bas.
3. Desserrer les vis Ⓐ.
4. Retirer le cache Ⓑ.
5. Rechercher un nouveau limiteur de débit Ⓒ conformément au n° de fabrication de la chaudière (voir plaque signalétique) et au tableau suivant.
6. Mettre le nouveau limiteur de débit Ⓒ en place.
7. Mettre en place le cache Ⓑ neuf fourni.

N° de fabrication (plaque signalétique)	Débit l/mn	Coloris
7543417	12	rouge
7543419	14	marron
7543427	12	rouge
7543428	14	marron

N° de fabrication (plaque signalétique)	Débit l/mn	Coloris
7543431	12	rouge
7543433	14	marron
7543434	8	blanc
7543435	10	noir

5516908

Travaux de réparation (suite)

Contrôler ou remplacer l'échangeur de chaleur à plaques (chaudière gaz à condensation double service)

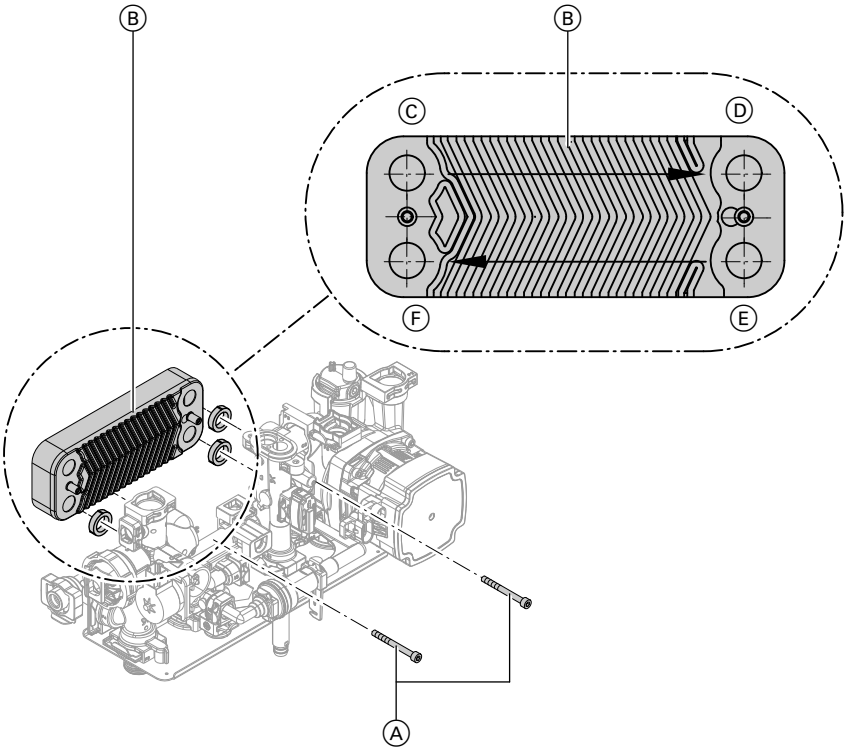

Ⓒ Départ eau de chauffage
Ⓓ Retour eau de chauffage
Ⓔ Eau froide
Ⓕ Eau chaude

1. Fermer les robinets d'arrêt de la chaudière côté eau de chauffage et côté ECS et la vidanger.

2. Rabattre la régulation.

3. Desserrer les 2 vis Ⓐ de l'échangeur de chaleur à plaques Ⓑ et retirer celui-ci ainsi que les joints.

Travaux de réparation (suite)

Remarque
De faibles quantités d'eau résiduelle peuvent s'écouler lors du démontage de l'échangeur de chaleur à plaques et hors de celui-ci une fois démonté.

4. Vérifier que les raccordements côté ECS ne sont pas entartrés ; nettoyer ou remplacer l'échangeur de chaleur à plaques, le cas échéant.

5. Vérifier que les raccordements côté eau de chauffage ne sont pas encrassés ; nettoyer ou remplacer l'échangeur de chaleur à plaques, le cas échéant.

6. Remontage avec des joints neufs dans l'ordre inverse.

Remarque
Lors du montage, tenir compte de l'emplacement des trous de fixation et veiller à ce que les joints soient mis en place correctement. Monter l'échangeur de chaleur à plaques dans le bon sens.

Contrôler le fusible

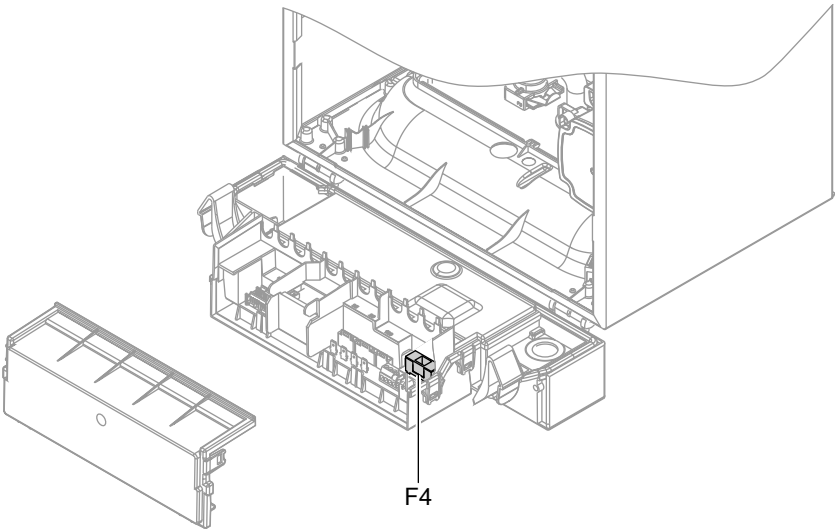

1. Couper l'alimentation électrique.

2. Ouvrir le boîtier de la régulation (voir page 17).

Travaux de réparation (suite)

3. Contrôler le fusible F4.

Passage du propane au gaz naturel

Passage d'un fonctionnement au propane à un fonctionnement au gaz naturel

- Pour passer au gaz naturel E (G 20), remonter le joint **avec** le diaphragme livré.
- Pour passer au gaz naturel LL (G 25), remonter le joint **sans** le diaphragme livré.

Passage d'un fonctionnement au propane à un fonctionnement au gaz naturel (sur demande) doit impérativement être effectué par le service technique Viessmann.

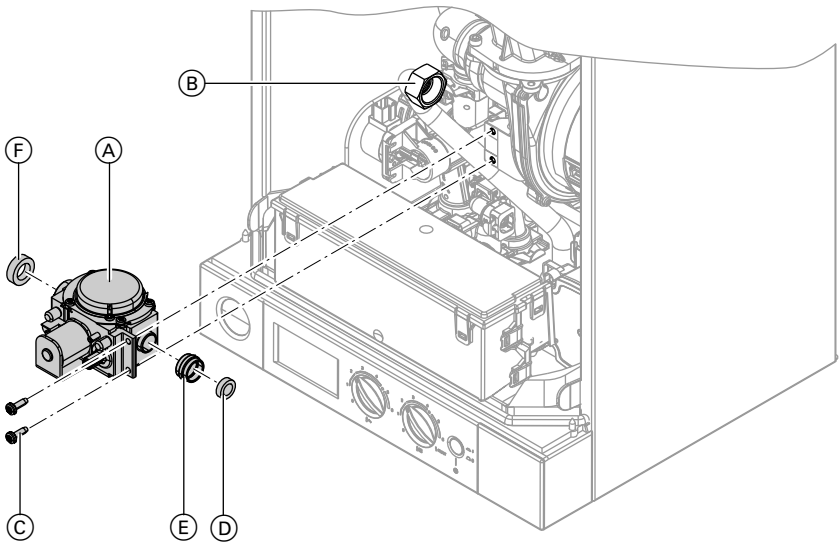

1. Déconnecter le câble électrique du bloc combiné gaz Ⓐ.
2. Dévisser l'écrou Ⓑ.
3. Desserrer les deux vis Ⓒ et retirer le bloc combiné gaz Ⓐ.

Passage du propane au gaz naturel (suite)

4. ■ Passage au gaz naturel E (G 20) :
Enlever le joint Ⓔ avec le diaphragme gaz Ⓓ sur le bloc combiné gaz Ⓐ.
Monter le joint Ⓔ **avec** le diaphragme gaz Ⓓ en place pour le gaz naturel E.
Utiliser les pièces qui ont été conservées ou le jeu de pièces de transformation.

■ Passage au gaz naturel LL (G 25) :
Enlever le joint Ⓔ avec le diaphragme gaz Ⓓ sur le bloc combiné gaz Ⓐ.
Placer le joint Ⓔ **sans** le diaphragme gaz Ⓓ. Le diaphragme gaz n'est pas monté pour un fonctionnement au gaz naturel LL.

5. Mettre en place le bloc combiné gaz Ⓐ avec un joint neuf Ⓕ.
Couple de serrage des vis de fixation Ⓒ : 3 Nm
Couple de serrage de l'écrou Ⓑ : 30 Nm

6. Retirer l'autocollant indiquant le type de gaz sur la face supérieure de la chaudière (à côté de la plaque signalétique) ou le camoufler.

7. Mettre la chaudière en service et en contrôler l'étanchéité.

Danger
Toute fuite de gaz risque de provoquer des explosions. Contrôler l'étanchéité au gaz des parcours de gaz.

Modifier le type de gaz sur la régulation

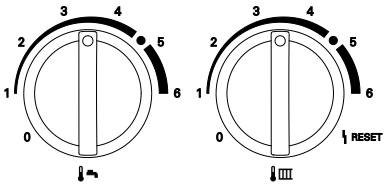

1. Enclencher l'interrupteur d'alimentation électrique.

2. Tourner simultanément les boutons "🌡🚿" et "🌡" en position médiane.
La mention **"SERV"** s'affiche à l'écran.

Passage du propane au gaz naturel (suite)

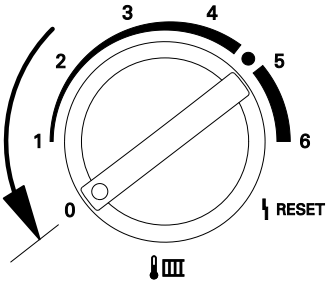

3. Positionner le bouton "" sur la butée gauche dans un délai de 2 s. Le symbole **""** et la valeur réglée clignotent sur l'écran.

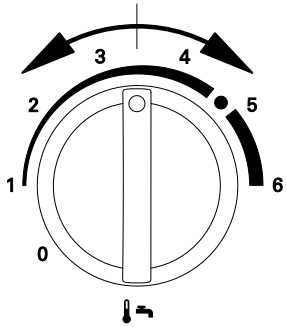

4. Paramétrer la régulation sur le gaz naturel ou le propane à l'aide du bouton "".
   S'affiche à l'écran :
   - **"0"** pour un fonctionnement au gaz naturel
     ou
   - **"1"** pour un fonctionnement au propane

5. Lorsque la valeur cesse de clignoter, cela signifie que le mode de fonctionnement réglé est enregistré. La régulation repasse en marche normale.

Contrôler la teneur en CO_2

Voir page 46.

Fonctions et conditions de fonct, marche en fonction de la temp. ext.

Lors d'une marche en fonction de la température extérieure, la température de l'eau de chaudière est régulée en fonction de la température extérieure.

Courbe de chauffe de la régulation en fonction de la température extérieure

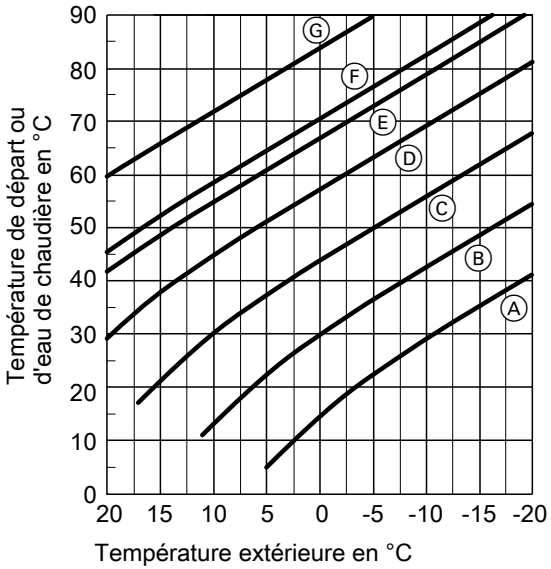

Réglage du bouton "🌡"
- Ⓐ = 1
- Ⓑ = 2
- Ⓒ = 3
- Ⓓ = 4
- Ⓔ = état de livraison
- Ⓕ = 5
- Ⓖ = 6

Fonction de mise hors gel

La fonction de mise hors gel est uniquement possible en association avec une sonde de température extérieure. La fonction de mise hors gel est activée à partir d'une température extérieure < 5°C. Le brûleur est enclenché et la température de l'eau de chaudière maintenue à 20 °C.

Schéma électrique

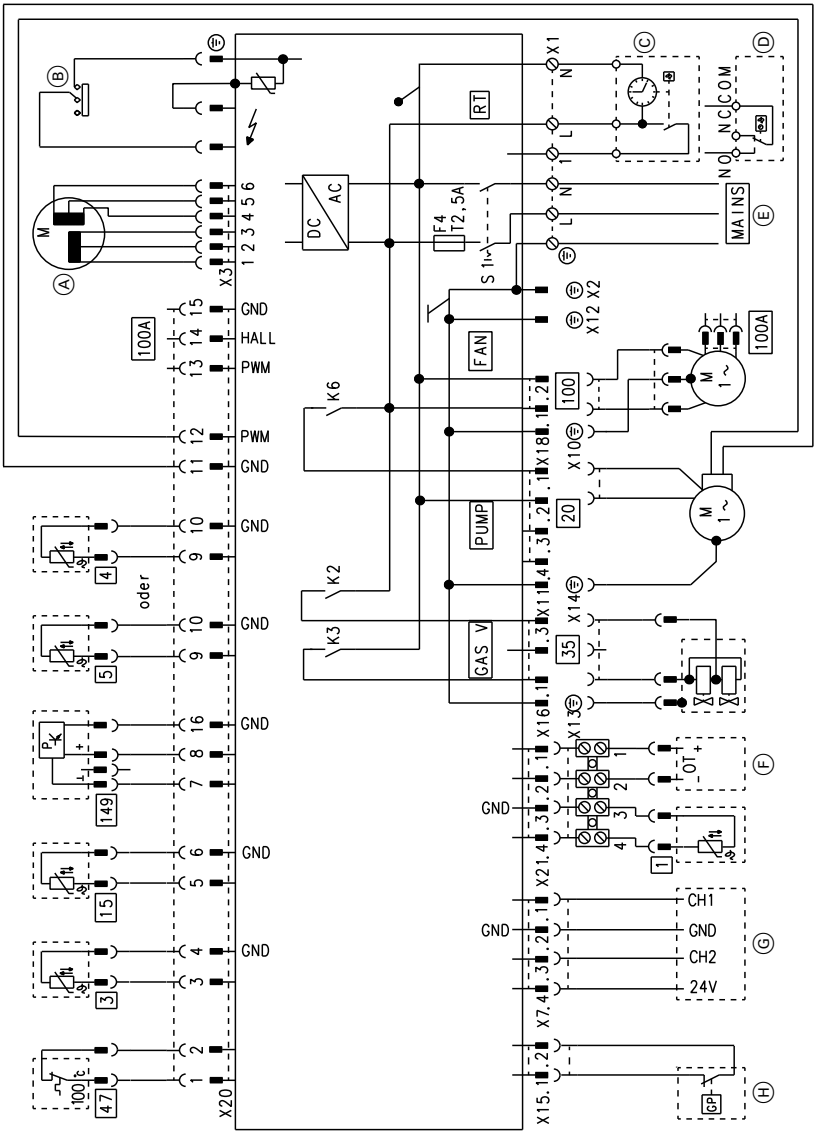

Ⓐ Moteur pas à pas de la vanne d'inversion

Ⓑ Allumage/Ionisation

Ⓒ Vitotrol 100, type UTA

Ⓓ Vitotrol 100, type UTDB

5516908

Schéma électrique (suite)

Ⓔ Entrée réseau 230 V/50 Hz
Ⓕ Commande à distance (appareil Open Therm)
Ⓖ Horloge (accessoire)
ou
Vitotrol 100, type UTDB-RF2
Ⓗ Pressostat gaz (accessoire)
X ... Interface électrique
[1] Sonde de température extérieure (accessoire)
[3] Sonde de température de chaudière
[4] Sonde de température de sortie (chaudière gaz à condensation double service)
[5] Sonde de température ECS (chaudière gaz à condensation simple service)
[15] Sonde de température de fumées
[20] Circulateur 230 V~
[35] Electrovanne gaz
[47] Limiteur de température
[100] Moteur du ventilateur 230 V~
[100]A Commande du ventilateur
[149] Sonde débit

Commande de pièces détachées

Les indications suivantes sont nécessaires :

- N° de fabrication (voir plaque signalétique Ⓐ)
- Sous-groupe (de cette liste des pièces détachées)
- Numéro d´ordre de la pièce détachée dans le sous-groupe (de cette liste des pièces détachées)

Les pièces courantes sont disponibles dans le commerce.

Vue d'ensemble des sous-groupes

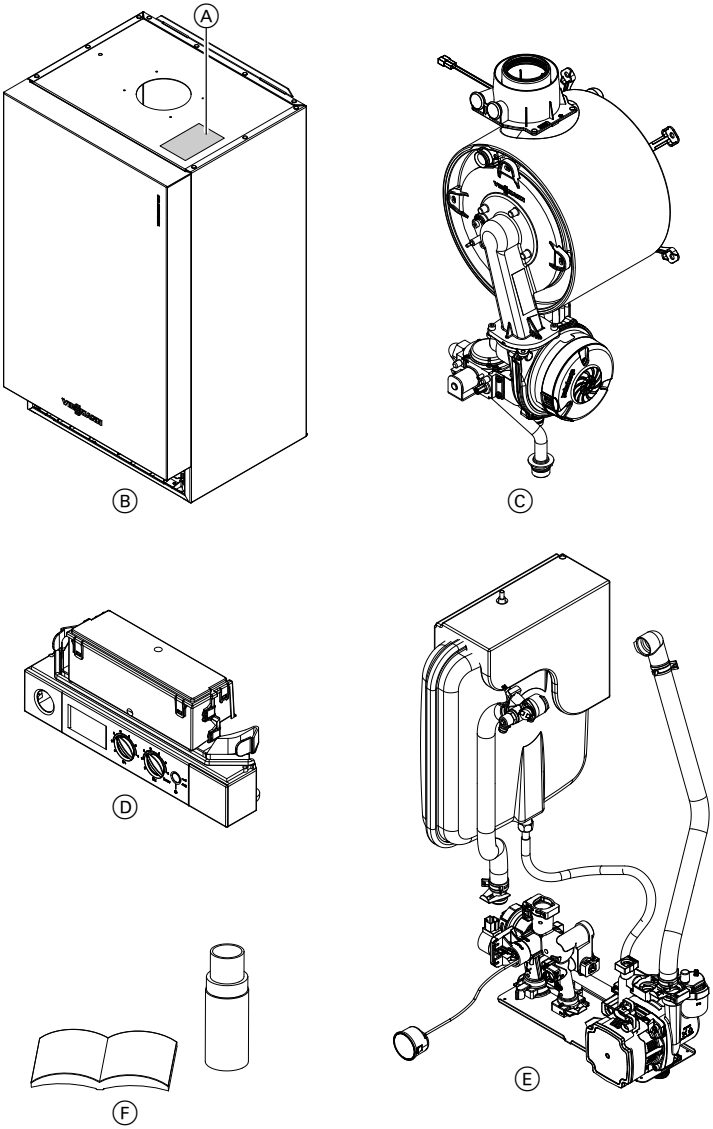

Ⓐ Plaque signalétique
Ⓑ Sous-groupe pièces en tôle
Ⓒ Sous-groupe corps de chaudière
Ⓓ Sous-groupe régulation
Ⓔ Sous-groupe système hydraulique
Ⓕ Sous-groupe divers

Sous-groupe pièces en tôle

Pos.	Pièce détachée
0001	Tôle avant
0002	Profilé d'étanchéité
0003	Logo Viessmann
0004	Partie supérieure du serre-câble
0005	Fond du caisson d'air
0006	Manchons de passage (ensemble)
0007	Fixation murale
0008	Logo Vitodens 100

Sous-groupe pièces en tôle (suite)

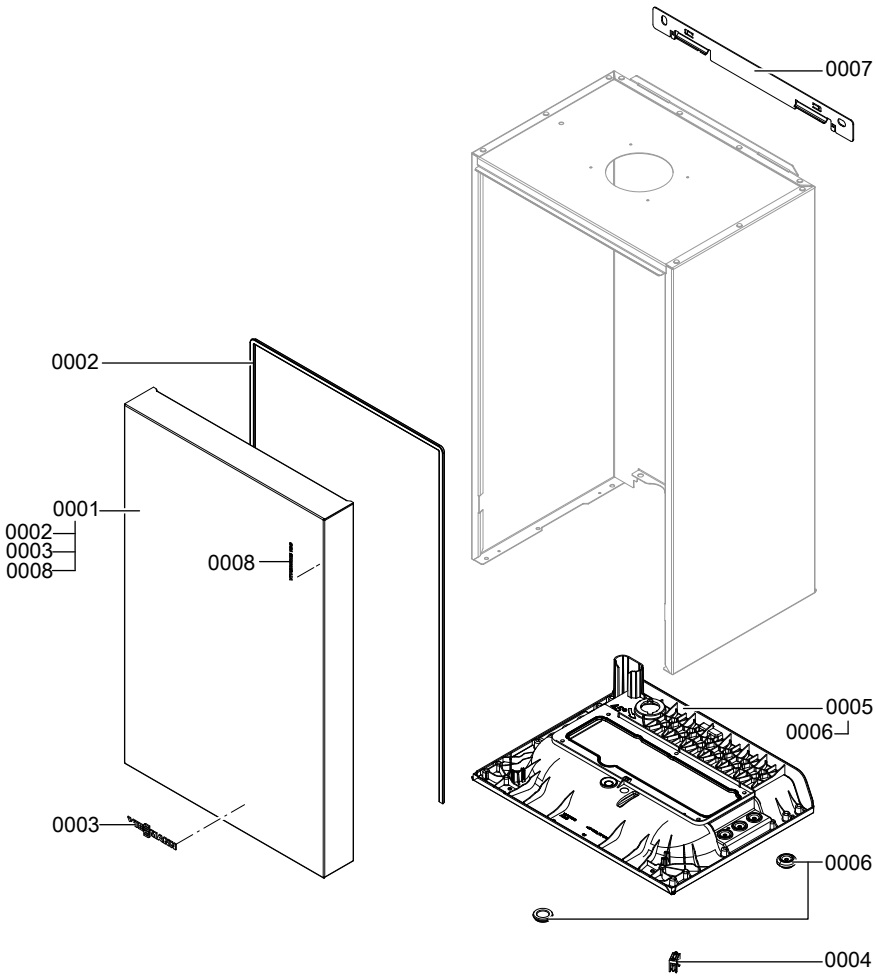

Sous-groupe corps de chaudière

Pos.	Pièce détachée
0001	Joint DN 60
0002	Manchette de raccordement à la chaudière
0003	Bouchon manchette de raccordement à la chaudière
0004	Joint d'étanchéité fumées
0005	Sonde de température de fumées
0006	Echangeur de chaleur
0007	Flexible d'évacuation des condensats
0008	Siphon de jets d'eau
0009	Joint à T
0010	Raccordement gaz
0011	Joint A 17 x 24 x 2 (5 unités)
0012	Brûleur (voir sous-groupe brûleur)
0013	Bloc isolant
0014	Fixation pour échangeur de chaleur (jeu)
0015	Joint torique 20,63 x 2,62 (5 unités)
0016	Flexible d'évacuation des condensats 400
0017	Flexible annelé 19 x 800 avec manchon/coude

Sous-groupe corps de chaudière (suite)

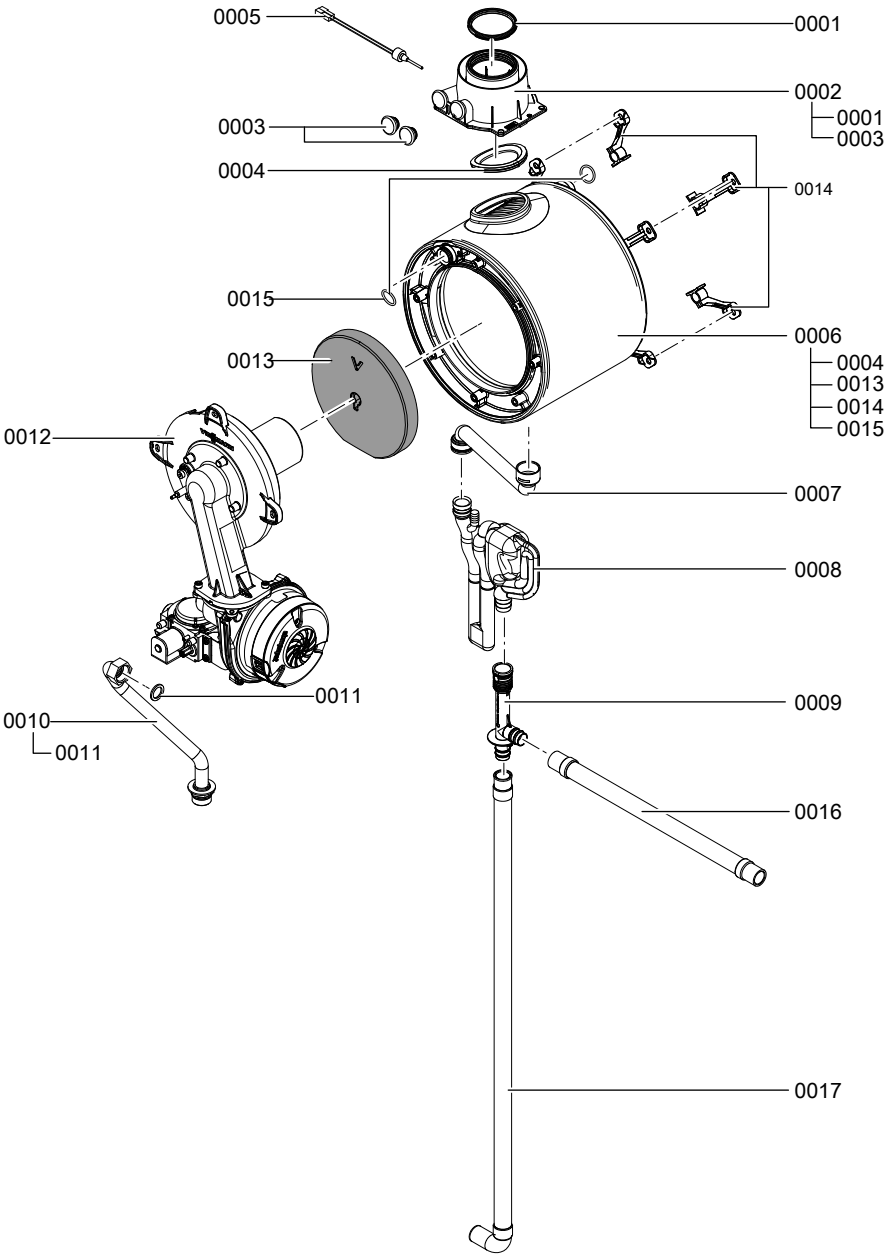

5516908

Sous-groupe brûleur

Pos.	Pièce détachée
0001	Joint de brûleur ∅ 187 (pièce d'usure)
0002	Anneau isolant
0003	Grille de brûleur cylindrique
0004	Joint pour grille de brûleur
0005	Porte de brûleur
0006	Joint électrode d'ionisation (5 unités)
0007	Electrode d'allumage/d'ionisation
0008	Joint bride porte-brûleur (pièce d'usure)
0009	Ventilateur radial NRG 118
0010	Vanne gaz GB-ND 055 E01
0012	Rallonge Venturi
0013	Jeu de joints
0014	Jeu de pièces de transformation G31
0015	Jeu de joints G27
0016	Jeu de pièces de transformation G2.350/G27
0017	Jeu de pièces de transformation G230
0018	Tôle de fixation anneau isolant (2 unités)

Sous-groupe brûleur (suite)

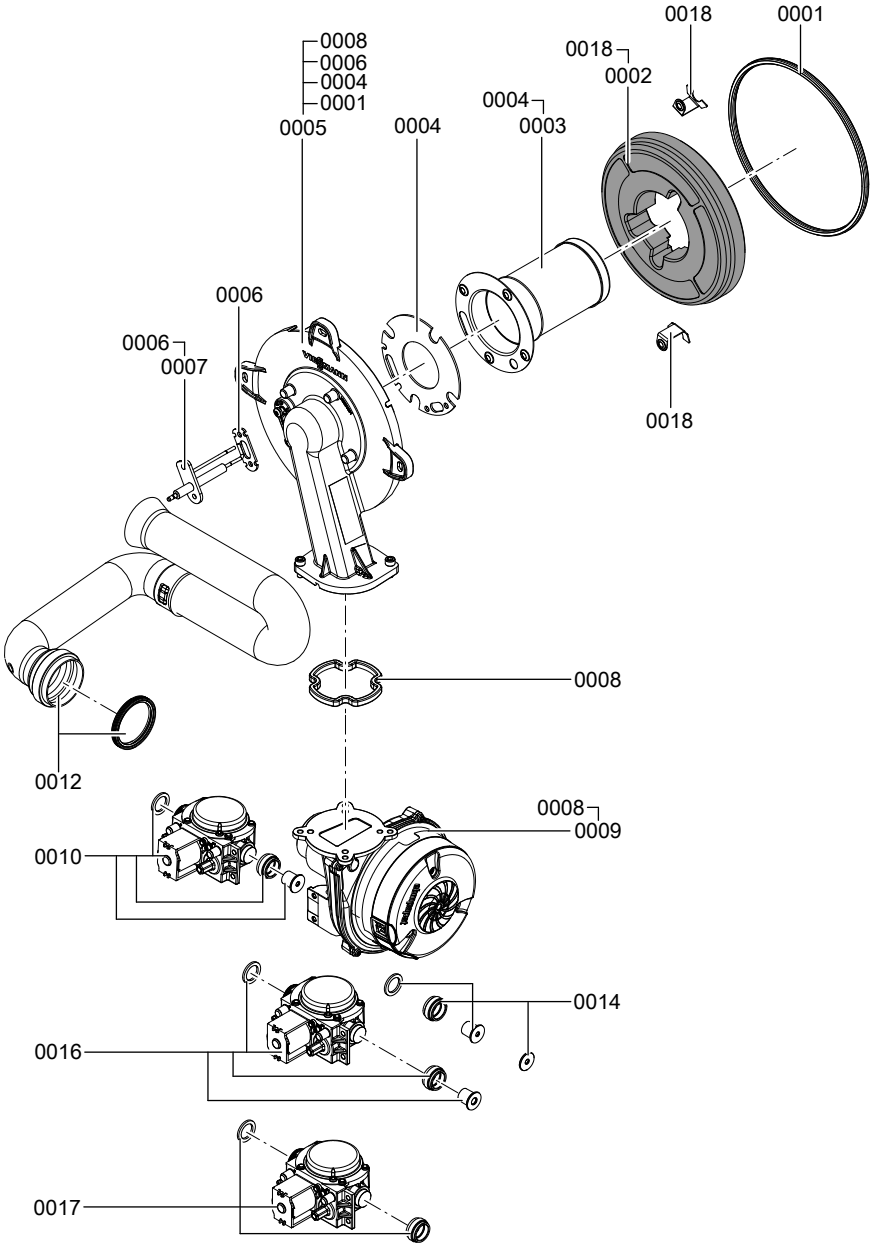

5516908

Sous-groupe système hydraulique

Pos.	Pièce détachée
0001	Vase d'expansion à membrane CRI 8
0002	Rembourrage vase d'expansion à membrane
0003	Joint A 10 x 15 x 1,5 (5 unités)
0004	Conduite de raccordement vase d'expansion à membrane G 3/8
0005	Coude de raccordement retour chauffage en laiton
0006	Flexible retour chauffage
0007	Collier ressort DN 25 (5 unités)
0008	Clip ∅ 10 (5 unités)
0009	Clip ∅ 8 étroit (5 unités)
0010	Joint torique 20,63 x 2,62 (5 unités)
0011	Robinet de purge d'air G 3/8
0012	Sonde de température
0013	Joint torique d'étanchéité 8 x 2 (5 unités)
0014	Flexible départ chauffage
0015	Clip ∅ 18 (5 unités)
0016	Joint torique 17 x 4 (5 unités)
0017	Manomètre
0018	Clip ∅ 8 (5 unités)
0019	Adaptateur raccord de flexible
0020	Thermo-switch
0021	Coude de raccordement départ chauffage
0022	Système hydraulique (voir sous-groupe système hydraulique chaudière double service)

Sous-groupe système hydraulique (suite)

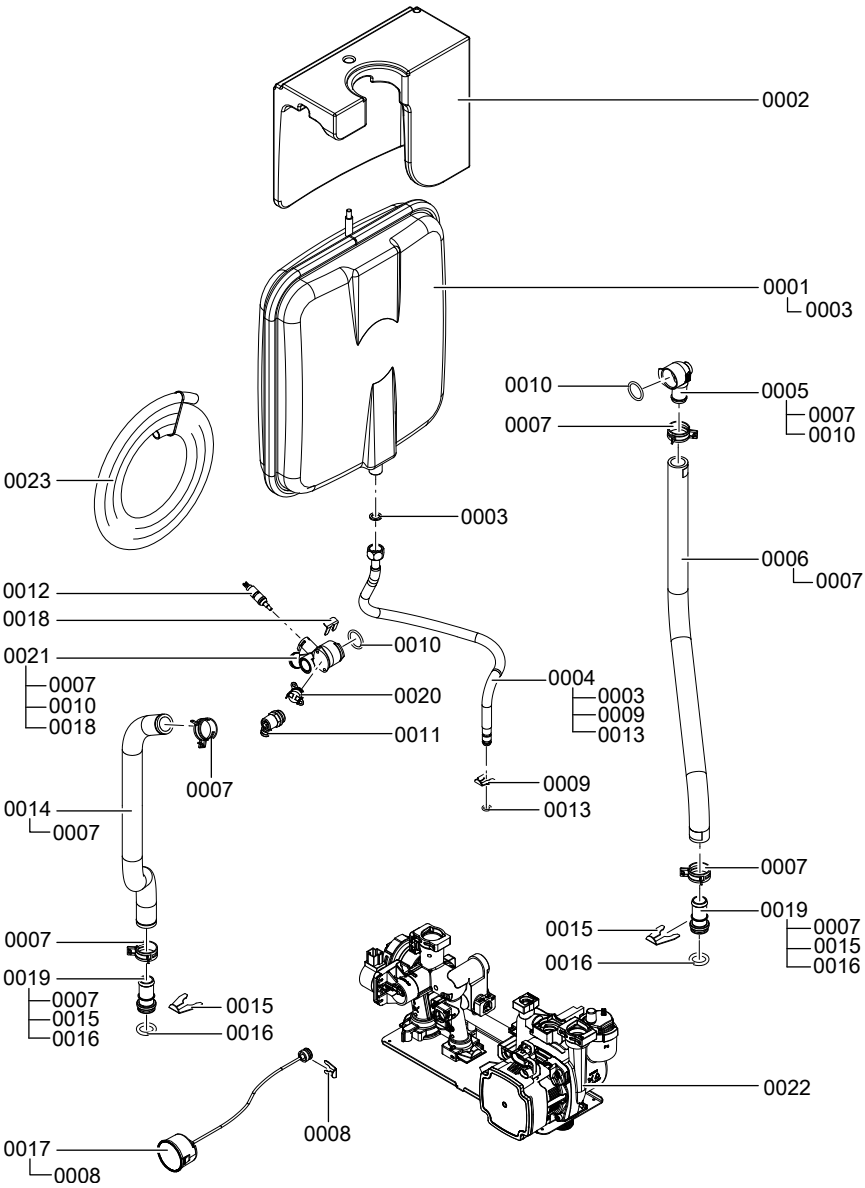

5516908

Sous-groupe système hydraulique chaudière double service

Pos.	Pièce détachée
0001	Purgeur d'air
0002	Joint torique 34 x 3 (5 unités)
0003	Bouton d'actionnement du robinet de remplissage
0004	Robinet de remplissage
0005	Cartouche bipasse
0006	Clip ∅ 16 (5 unités)
0007	Adaptateur moteur pas à pas
0008	Joint torique 19,8 x 3,6 (5 unités)
0009	Joint torique 16 x 3 (5 unités)
0010	Clip ∅ 18 (5 unités)
0011	Clapet anti-retour
0012	Joint torique 23,7 x 3,6 (5 unités)
0013	Sonde de température
0014	Clip ∅ 8 étroit (5 unités)
0015	Régulateur de débit d'eau
0016	Capuchon d'étanchéité ovale (5 unités)
0017	Jeu de joints pour échangeur de chaleur à plaques
0018	Clip ∅ 13,5 (5 unités)
0019	Dispositif de remplissage
0020	Joint torique 9,6 x 2,4 (5 unités)
0021	Clip ∅ 10 (5 unités)
0022	Sonde débit
0023	Moteur pas à pas linéaire
0024	Moteur circulateur UPM3 15-75
0025	Echangeur de chaleur à plaques
0026	Soupape de sécurité 3 bar
0027	Système hydraulique chaudière double service

Sous-groupe système hydraulique chaudière… (suite)

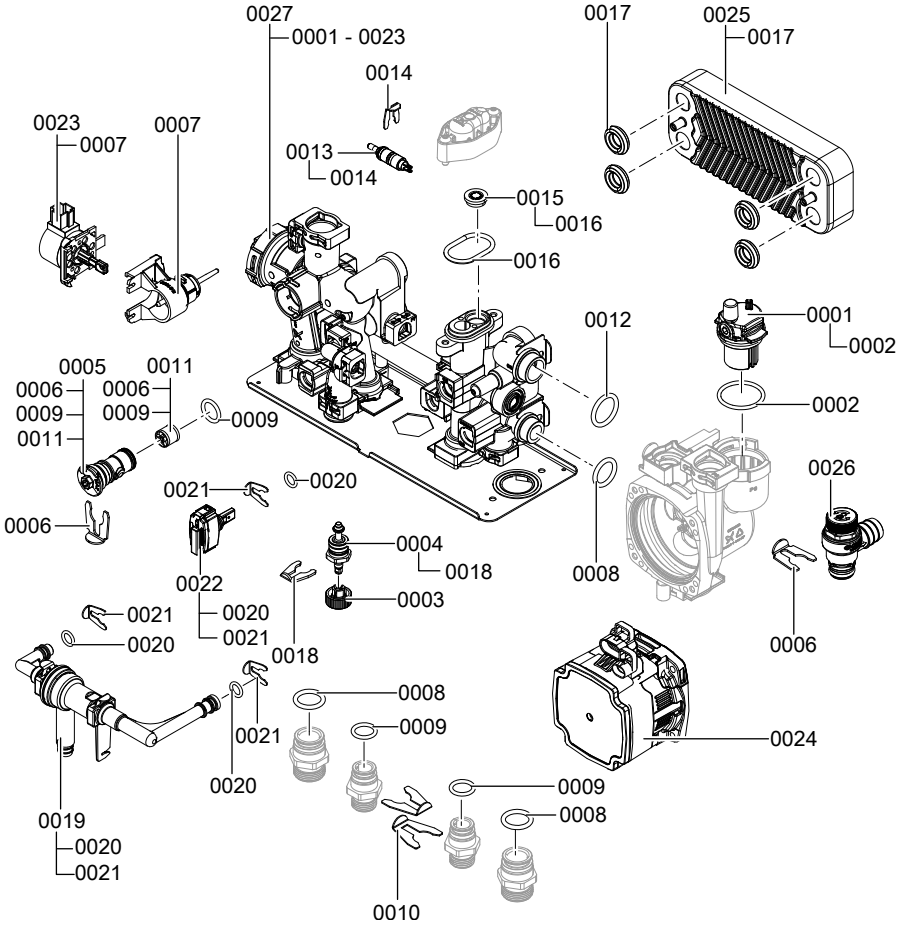

Sous-groupe régulation

Pos.	Pièce détachée
0001	Cache du coffret de raccordement
0002	Charnière à clipser
0003	Profilé d'étanchéité
0004	Régulation VBC113-C11.xx
0005	Toron de câbles X20
0006	Câble d’allumage avec connecteur coudé 5 kΩ
0007	Câble de raccordement de la vanne gaz 35
0008	Câble de raccordement du ventilateur 100
0009	Toron de câbles moteur pas à pas AMP-X
0010	Fusible T 2,5 A 250 V (10 unités)
0011	Sonde de température extérieure NTC 5 K
0012	Câble de raccordement de la sonde de température extérieure
0013	Câble de raccordement de la pompe de circuit de chauffage 20

Sous-groupe régulation (suite)

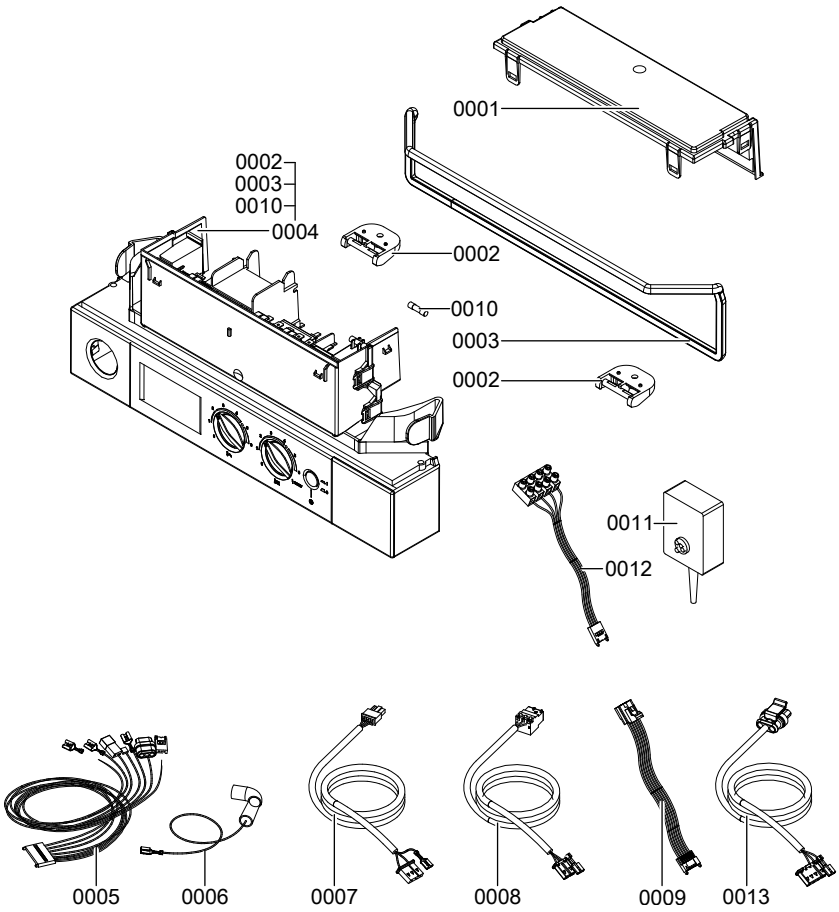

Sous-groupe divers

Pos.	Pièce détachée
0001	Bombe aérosol de peinture blanche 150 ml
0002	Crayon pour retouches blanc
0003	Graisse spéciale
0004	Notice d'utilisation
0005	Notice de montage et de maintenance

Sous-groupe divers (suite)

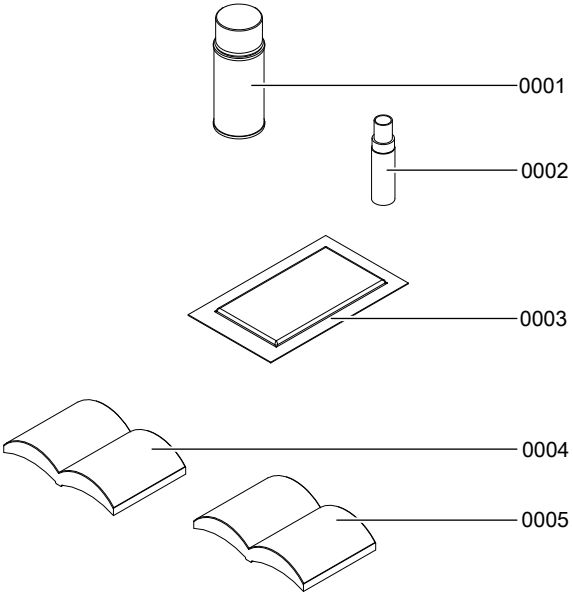

Caractéristiques techniques

Tension nominale :	230 V~
Fréquence nominale :	50 Hz
Intensité nominale :	2,0 A~
Classe de protection :	I
Indice de protection :	IP X4 selon EN 60529 (uniquement pour un fonctionnement avec une ventouse)

Plage de température	
■ de fonctionnement :	de 0 à +40 °C
■ de stockage et de transport :	de -20 à +65 °C
Réglage du limiteur de température :	100 °C (fixe)
Fusible amont (réseau) :	16 A maxi.

Chaudière gaz, catégorie II $_{2H3P}$

Plage de puissance nominale en mode chauffage				
T_D/T_R 50/30 °C	**kW**	**6,5 – 19**	**6,5 – 26**	**8,8 – 35**
T_D/T_R 80/60 °C	**kW**	**5,9 – 17,3**	**5,9 – 23,7**	**8,0 – 31,9**
Plage de puissance nominale lors de la production d'ECS	kW	—	5,9 – 29,3	8,0 – 35,0
Plage de charge nominale	kW	6,1 – 17,8	6,1 – 30,5	8,2 – 36,5
Caractéristiques du raccordement par rapport à la charge maxi. avec :				
- gaz naturel	m^3/h	1,9	3,2	3,9
- propane	kg/h	1,4	2,4	2,9
Puissance électrique absorbée (maxi.)				
- chaudière gaz à condensation simple service	W	84	92	108
- chaudière gaz à condensation double service	W	—	104	119
Chaudière gaz à condensation double service (production d'eau chaude sanitaire)				
Pression de service adm.	bar	—	10	10
Débit d'eau nominal pour ΔT 30 K (selon EN 13203)	l/mn	—	14,0	15,2
Débit réglé (maxi.)	l/mn	—	12,0	14,0
Numéro CE du produit		CE-0085BT0029		

Caractéristiques techniques (suite)

Remarque
Ces valeurs ne servent qu'à titre d'information (par exemple lors d'une demande de raccordement gaz) ou au contrôle complémentaire volumétrique sommaire des réglages. En raison des réglages usine, il est interdit de modifier la pression du gaz sur une valeur divergeant de ces données. Référence : 15 °C, 1 013 mbar (101,3 kPa).

Déclaration de conformité

Nous, la société Viessmann Werke GmbH & Co. KG, D-35107 Allendorf, déclarons, sous notre seule responsabilité, que le produit désigné est conforme de par sa construction et son comportement aux directives européennes et aux exigences nationales complémentaires.

La conformité a été attestée par le label CE. Vous pouvez trouver la déclaration de conformité complète à l'aide du n° de fabrication à l'adresse Internet suivante :

www.viessmann.be/eu-conformity-fr
ou
www.viessmann.be/eu-conformity-nl

Attestation du fabricant selon les prescriptions allemandes (1er BImSchV)

Nous, la société Viessmann Werke GmbH & Co. KG, D-35107 Allendorf, attestons que le produit **Vitodens 100-W** respecte les valeurs limites de NO_x prescrites par la 1ère BImSchV § 6 (Bundesimmissionsschutzverordnung / ordonnance fédérale allemande relative à la protection contre les effets nocifs des rejets sur l'environnement).

Allendorf, le 1er février 2018

Viessmann Werke GmbH & Co. KG

ppa. Reiner Jansen
Directeur gestion stratégique de la qualité

Index

A
Adaptation de la puissance
– affectation multiple.....35
Adaptation de puissance
– conduits de fumées en cascade.....43
Affectation multiple au système d'évacuation des fumées.....35
Affichage des défauts..... 59
Alimentation électrique.....21
Allumage.....51
Attestation du fabricant 99

B
Bloc combiné gaz.....30

C
Chaîne de sécurité 69
Code de défaut..... 59
Condensats.....15
Conduit d'admission d'air..... 16
Conduit d'évacuation des fumées..... 16
Conduits de fumées en cascade.....43
Contrôler la teneur en CO2.....46
Courbe de chauffe..... 79

D
Démonter la tôle avant.....12
Démonter le brûleur..... 49
Dimensions..... 9
Données techniques 97

E
Eau de remplissage..... 25
Echangeur de chaleur à plaques..... 73
Electrode d'allumage..... 51
Electrode d'ionisation.....51
Elimination des défauts.....64
Evacuation des condensats..... 15, 53

F
Fermer la régulation.....22
Fixation murale..... 10
Fonction de remplissage.....25
Fonctionnement..... 58
Fusible..... 74

G
Gaz naturel L-G25..... 29
Grille du brûleur..... 50

I
Information produit.....8
Installation, pression..... 55

J
Joint du brûleur..... 50

L
Limite de gel.....79
Limiteur de débit..... 72
Limiteur de température 69

M
Marche en fonction de la température extérieure.....79
Maxi. puissance de chauffage..... 31
Modifier le type de gaz.....29, 76
– gaz naturel.....76
– gaz naturel L-G25.....28
– propane..... 29
– sur la régulation.....77
Montage mural..... 10
Monter la tôle avant..... 57
Monter le brûleur.....54

N
Nettoyer la chambre de combustion.. 52
Nettoyer les surfaces d'échange.....52

O
Ouvrir le boîtier de la régulation.....17

P
Première mise en service..... 25
Pression au repos.....30
Pression d'alimentation.....30

5516908

Index (suite)

Pression d'alimentation gaz..... 30
Pression de l'installation..... 26, 55
Propane..... 29
Protection contre le gel..... 79
Purge d'air.....27

Q
Qualité de l'eau..... 25

R
Raccordement gaz.....14
Raccordements.....9
Raccordements électriques..... 17
Raccords.....13
Raccords côté eau..... 13
Réduire la puissance..... 31
Régler le débit de la pompe.....33
Remplir l'installation..... 25, 26
Reset.....63

S
Schéma électrique..... 80
Siphon.....15, 53
Sonde de température de chaudière. 66
Sonde de température de fumées..... 71
Sonde de température de sortie.. 70, 71
Sonde de température ECS.....67
Sonde de température extérieure 19, 65
Soupape de sécurité..... 15

V
Vase d'expansion à membrane.....55
Vitotrol 100
– raccordement.....20

5516908

Viessmann-Belgium bvba-sprl
Hermesstraat 14
B-1930 ZAVENTEM
Tél. : 02 712 06 66
Fax : 02 725 12 39
e-mail : info@viessmann.be
www.viessmann.com

5516908 Sous réserves de modifications techniques !